Harmony FE

Homelift

Terry
total lift solutions

Die Homelift-Spezialisten
Bewährt seit mehr als 50 Jahren

ENTWICKELT UND GEBAUT
50
IN GROSS-BRITANNIEN

www.terrylifts.eu

Bleiben Sie IN IHREM ZUHAUSE

Der Homelift Harmony FE (Fully Enclosed – komplett geschlossen) macht Ihnen das Leben leichter, wenn das Treppensteigen zu viel wird.

Warum sollten Sie sich den Stress und die Veränderungen zumuten, die mit einem Umzug verbunden sind? Mit einem „Durch-die-Decke"-Homelift von Terry Lifts können Sie Ihr Zuhause uneingeschränkt weiter nutzen und halten gleichzeitig Ihre Treppe frei.

Der Lift bewegt sich sanft und leise zwischen den Etagen und ermöglicht Ihnen eine sichere und komfortable Fahrt. Dieser „Durch-die-Decke"-Homelift benötigt viel weniger Platz als ein herkömmlicher Lift. Es ist weder ein Schacht noch eine bauliche Struktur notwendig, und dank seiner geringen Grundfläche kann der Aufzug fast überall in Ihrem Haus installiert werden.

Komfortabel UND EINFACH ZU BEDIENEN

Der Harmony FE Homelift gibt Ihnen im Handumdrehen ein unabhängiges Leben zurück.

Benutzerfreundliche, einstellbare Fernbedienungen sind standardmäßig in der Kabine und auf beiden Etagen vorhanden.

Mit nur einem Knopfdruck fährt der Lift nach oben. Die Fernbedienungen können Sie nach Ihren Wünschen positionieren.

Die Bodenklappe wird automatisch angehoben und wieder eingesetzt.

Der Lift fährt in die andere Etage und macht den Platz frei, an dem er sich vorher befand.

Die niedrige Einfahrthöhe gewährleistet ein einfaches Befahren und Verlassen mit dem Rollstuhl.

Schicken Sie den Lift zurück in die untere Etage, sodass das Zimmer schön geräumig bleibt.

Merkmale

Standardmerkmale

- ✓ Motorgetriebene Tür
- ✓ Türöffnertaste auf der Außenseite der Kabine
- ✓ Einfach zu bedienende, verschiebbare Funkfernbedienung in der Kabine
- ✓ Außen- und Innenblenden in glänzend Weiß
- ✓ Tür in voller Höhe verglast
- ✓ Seitenwände mit Sichtfenstern aus Glas
- ✓ Hellgraue, mit Teppich bezogene Innenverkleidung
- ✓ Vier dimmbare LED-Leuchten
- ✓ Telefon
- ✓ Teppichboden in Anthrazit
- ✓ Kabellose Funkfernbedienungen an beiden Haltestellen
- ✓ Kabelloser Feuer-/Rauchalarm
- ✓ Notabsenkung
- ✓ Kapazität 325 kg
- ✓ 2 Jahr Gewährleistung auf Reparaturen und Ersatzteile

Kabinenmaße (Standard-Rollstuhlmodell)

Alle Abmessungen in mm

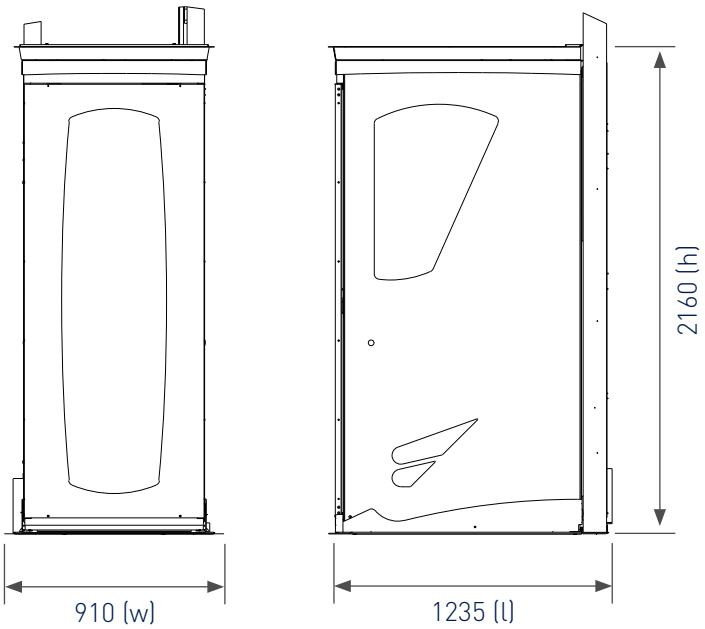

Optionale Extras

- ☐ Gepolsterter, klappbarer Standardsitz
- ☐ Joystick-Kabinensteuerung
- ☐ Handfernbedienung
- ☐ Transponder zur Ausserbetriebsetzung
- ☐ Handlauf
- ☐ Spiegel
- ☐ Seitliche LED-Kabinenbeleuchtung

Optionale Oberflächen

- ☐ Teppichfarbe nach Wahl
- ☐ Kabinen in alternativer RAL-Farbe

Abmessungen und Hubhöhe	Breite innen	Länge innen	Breite außen (w)	Länge außen (l)	Hubhöhe	Kapazität
Harmony FE C (Kompakt)	745	826	910	914	2400-3600	325 kg
Harmony FE S (Standard-Rollstuhl)	745	1148	910	1235	2400-3600	325 kg
Harmony FE LW (Rollstuhl + Begleitperson)	880	1348	1045	1435	2400-3600	325 kg

Harmony FE Standard

Sicherheit UND SEELENFRIEDEN

Ihre und die Sicherheit Ihrer Familie hat bei uns oberste Priorität. Deshalb ist der Harmony FE Homelift standardmäßig mit allen wesentlichen Sicherheitsfunktionen ausgestattet.

Durch druckempfindliche Sicherheitsoberflächen stoppt der Lift automatisch, wenn er von oben oder unten blockiert wird. Außerdem verfügt der Lift über einen Batterie-Notbetrieb, mit dem Sie bei Stromausfall sicher ins untere Geschoss zurückkehren.

Auch der Brandschutz ist ein wichtiger Aspekt. Der Harmony FE Homelift gewährleistet Feuer- und Rauchschutz zwischen den Etagen, unabhängig davon, ob er sich in der oberen oder unteren Etage befindet. Rauch- und Feuermelder sorgen dafür, dass der Lift sich auch bei einer Aktivierung richtig verhält.

DIE TERRY LIFTS *Garantie*

Wir garantieren die Qualität und Sicherheit Ihres Homelifts.

- ✓ Druckempfindliche Oberflächen und Sicherheitsleisten
- ✓ Notabsenkung bei Stromausfall
- ✓ 30-minütiger Feuer- und Rauchabschluss zwischen den Etagen
- ✓ Rauch-/Feuermelder auf beiden Etagen sorgen für Ihre Sicherheit
- ✓ Die vollständig geschlossene Kabine bei jedem Modell bietet Ihnen zusätzlichen Schutz und Sicherheit
- ✓ Entspricht der Maschinenrichtlinie 2006/42/EG (CE-Kennzeichnung)

SICHER & KONFORM

FEUER-BESTÄNDIG

HERGESTELLT IM VEREINIGTEN KÖNIGREICH

Bleiben Sie IN IHREM ZUHAUSE

Wir kümmern uns um alles

Der Kauf und die Installation Ihres Hauslifts ist weit weniger kompliziert, als Sie vielleicht denken.

Wir begutachten Ihr Haus und erstellen Ihnen ein schriftliches Angebot. Wenn Sie sich für einen Lift entscheiden, führen wir zunächst alle notwendigen Arbeiten durch. Die Installation selbst dauert nicht einmal zwei Tage.

HÄUFIG GESTELLTE *Fragen*

Kann ich in einem Harmony FE steckenbleiben, wenn ich alleine bin? Nein. Wenn es in Ihrem Haus zu einem Stromausfall kommt, können Sie mit dem Batterie-Notbetrieb und der manuellen Absenkung, die von innerhalb oder außerhalb der Kabine bedient werden, ins Erdgeschoss zurückkehren. Darüber hinaus empfehlen wir, ein Telefon im Inneren der Kabine zu installieren.

Kann ich den Harmony FE mit meinem Rollstuhl verwenden? Ja, wir bieten zwei Rollstuhlmodelle an, das Standardmodell und die Ausführung „länger und breiter". Terry Lifts hat in Zusammenarbeit mit unseren Kunden das Harmony FE **Standard**-Modell entwickelt, um den Anforderungen eines einzelnen Rollstuhlfahrers gerecht zu werden, und das Modell **länger und breiter**, damit sogar noch Platz für eine Begleitperson ist. Das **kompakte** Modell verfügt über eine geräumige Kabine mit Platz für eine sitzende oder zwei stehende Personen. Bitte beachten Sie die Anleitung zu den Innenabmessungen auf Seite 4.

Warum verwenden Sie eine hydraulische Hebepumpe? Die Hydraulikpumpe treibt das „Quiet Glide System" an und sorgt für eine sehr ruhige, vibrationsfreie Fahrt. Mit einem Seiltrieb wäre eine so ruhige Fahrt nicht möglich.

Wie viel Platz benötigt ein Harmony FE Lift? Die drei Harmony FE-Modelle wurden speziell für minimalen externen Platzbedarf und maximalen und bedarfsgerechten Innenraum entwickelt. Das Kompakt-Modell ist das Kleinste. Bitte beachten Sie die Abmessungen auf Seite 4.

Ist der Harmony FE Lift im Brandfall sicher? Die Lifte werden von einem zugelassenen und akkreditierten Prüflabor einer Brand- und Rauchprüfung unterzogen. Ihre Erfüllung der Norm BS5900:2012 in Bezug auf Durch-die-Decke-Lifte wurde von einer Benannten Stelle zertifiziert. Dies umfasst den Brandschutz für den Harmony FE Lift sowohl in der unteren als auch in der oberen Etage.

Kann die Installation eines Harmony FE Lifts kostengünstiger sein als ein Umzug? Ja, das ist nahezu sicher. Unsere Kunden erzählen uns oft, dass der Umbau preiswerter und weniger stressig war, als wenn sie hätten umziehen müssen.

Harmony FE Home Lift

Wenn Sie bisher noch keinen Homelift haben, sprechen Sie direkt mit dem Agenten und werden auch Sie einer unserer zahlreichen Kunden, die den Komfort und die Zuverlässigkeit eines Terry Lifts schätzen.

Lifestyle Home Lift

Harmony Home Lift

Terry
total lift solutions

Made in England

Eine kontinuierliche Produktentwicklung ist Bestandteil der Firmenpolitik von Terry Lifts. Daher behält sich das Unternehmen das Recht vor, Spezifikationen ohne vorherige Bekanntmachung zu ändern.

3/2019