Terry Lifestyle®

Spezifikationsleitfaden

Datum: 11.04.2014
Referenz: ED30501f

INHALTSVERZEICHNIS

Lifestyle Lift	3
Endnutzer-/Kunden- und Umgebungsaspekte	4
Abmessungen	6
Technische Spezifikationen	7
Allgemeine Anforderungen	9
Elektroinstallationsvorbereitung für verkabelte Rauchmelder	10
Mindestanforderungen an die Durchgangshöhe	11
Wandfüllstück im Erdgeschoss bei Installationsgrößen von mehr als 3,0 m	12
Lastdiagramm	13
Füllpaneele	14
Obere Deckenführung/Wandbefestigung	15
Richtlinien für Wandbefestigungen	17
Angaben zu quadratischen Deckenöffnungen	18
Angaben zu Deckenrandöffnungen	19
Angaben zu Doppelträgern	20
Angaben zur Umhüllung	21
Bündig eingebaute Steuerung	22
Ablaufdiagramm für das Ausfüllen des Auftragsformulars	23
Ablaufdiagramm für Kit-Optionen	24

ANMERKUNGEN

(ED30502)

LIFESTYLE LIFT

Der Lifestyle Lift wurde für die Anwendung in Wohnräumen gemäß den folgenden Richtlinien entwickelt:

2004/108/EEC	Elektromagnetische Verträglichkeitsrichtlinie
2006/42/EC	Maschinenrichtlinie

Darüber hinaus erfüllt der Lift die anzuwendenden Bestimmungen der folgenden Normen:

BSEN 12015:2004	Elektromagnetische Verträglichkeit - Produktfamilien-Norm für Aufzüge, Fahrtreppen und Fahrsteige – Störaussendung
BSEN 12016:2004 +A1:2008	Elektromagnetische Verträglichkeit - Produktfamilien-Norm für Aufzüge, Fahrtreppen und Fahrsteige – Störfestigkeit
BS5900:2012	Motorisierte Wohnraumlifte mit teilweise umschlossener Kabine ohne Aufzugschachtummantelung – Spezifikation

Die Konformität mit diesen Normen ist nur nach der Installation und Inbetriebnahme durch einen qualifizierten ausgebildeten Techniker gegeben.

Typische Installation

(Der abgebildete Lift beinhaltet optionale Extras zusätzlich zur Standardausführung wie etwa einen Klappsitz und eine Polsterrückenlehne.)

ANMERKUNGEN

(ED30503B)

ENDNUTZER-/KUNDEN- UND UMGEBUNGSASPEKTE

Standort und Eignung des Lifts

- Ist der Lift für Personen in der oberen und unteren Etage zugänglich?
- Prüfen Sie die Anforderungen an den Fahrweg im Vergleich zu der verfügbaren lichten Höhe.
- Ist der Zugangsweg zu dem Standort des Lifts ausreichend für die Anlieferung der Liftkomponenten?
- Wird der Liftbereich durch Türen, Regale oder Schranktüren beeinträchtigt?
- Passt der Türanschlag in der oberen und unteren Etage?

UPDATE*

- AKTUALISIERUNG* Sofern der Lift von einer Garage in einen Raum innerhalb der Wohnung führt, muss aus Integritätsgründen sowie aus Gründen der Isolierung und Tragkraft die Feuersicherheit für einen Zeitraum von mindestens 30 Minuten gewährleistet sein (Flammenausbreitung). Um diese Anforderungen zu erfüllen, muss auf einer Etage eine vollständige Ummantelung installiert werden. Dies ermöglicht darüber hinaus die Erfüllung der Wärmeisolierungsanforderungen der Bauvorschriften.
- Wird ein Sitz benötigt?
- Beeinträchtigt der Sitz die tägliche Nutzung des Raums in irgendeiner Weise?
- Können Möbel um den Lift herum eingeklemmt werden? Möbel und andere Hindernisse sollten mindesten 100 mm von beweglichen Teilen des Lifts entfernt platziert werden.
- Ein Telefon muss immer installiert werden, wenn der Benutzer den Lift zuhause alleine betreibt.

Positionierung des Antriebsaggregats

- Ist die Position des Antriebsaggregats für alle Parteien akzeptabel?
- Wird die Position des Antriebsaggregats den Zugang einschränken, wenn es in einem Durchgang etc. platziert wird?
- Das Antriebsaggregat kann innen oder außen angebracht werden. Wenn das Aggregat innen installiert wird, ist darauf zu achten, dass der Installationsort gut zugänglich und die Schalldämmung gewährleistet ist.
- Wird das Antriebsaggregat in der Nähe eines Nachbargrundstücks installiert?
- Ist der Verlauf der Hydraulikleitung akzeptabel? (Wenn diese oberirdisch montiert wird, weisen Sie den Kunden darauf hin, wo der Leitungskanal installiert wird.) Beachten Sie, dass der Mindestbiegeradius des Hydraulikschlauchs 90 mm beträgt und eine genaue Anpassung an Außenecken nicht möglich ist.

Structural Considerations

- Sind die oberen und unteren Etagen innerhalb eines Toleranzbereichs von +/- 10 mm gemessen über eine Lauflänge von 1500 mm eben?
- Sind die Wände und der untere Boden stabil genug, um die Last des Lifts zu tragen?
- Wird die zu schneidende Öffnung die Stabilität des Bodens beeinträchtigen?
- Befinden sich Heizungs-, Wasser- oder Gasrohre neben dem Installationsort des Lifts? Können Leitungen in der Öffnung mit dem Lift kollidieren?
- Wer übermittelt die Baumitteilung an die Bauaufsichtsbehörde?
- Sind auf der oberen oder unteren Etage Füllplatten für die Führung erforderlich

ANMERKUNGEN

Elektroanlagen

- Ist die Position des Zählers eindeutig auf dem Lageplan angegeben?
- Weiß der Kunde, dass möglicherweise ein Kabelkanal zur Anschlussposition des Lifts verläuft?
- Müssen Strom- oder TV-Antennensteckdosen verlegt oder isoliert werden?
- Befinden sich Deckenleuchten im Liftbereich, die mit dem Lift kollidieren können?
- Verlaufen alte Kabel in dem Haus und sind diese Kabel geerdet?
- Verlaufen Kabel durch den Bereich, in dem die Öffnung ausgeschnitten werden soll?
- Ist derzeit ein Karten- oder Münzzähler angebracht?

Erwägungen für den Tag der Installation

- Wie stellt sich der Zugang zum Haus dar (Abstellen des Lieferwagens und Transport der Liftteile)?
- In welche Art von Wänden muss gebohrt werden? Eignen sich die Wände für Spreiz- oder Kunststoffdübel?
- Ist der Bereich im Abstand von 50 mm um die Einfassung/Kehlung frei (d. h. keine Leitungen oder Kabel)?
- Sind die Positionen der Wandstationen klar gekennzeichnet?
- Steht ein Stromanschluss für Elektrowerkzeuge zur Verfügung?
- Werden andere Handwerker vor Ort sein?
- Wer übernimmt die Vorbereitungsarbeiten?
- Wird der Benutzer zur Vorführung und Übergabe des Lifts anwesend sein?

Gewichte und Größe inklusive Transportverpackung

	Größe	Gewicht
Fahrkabine	L 2800 x B 1300 x H 1600	605 kg
Antriebsaggregat	T 580 x B 590 x H 950	70 kg
Führungen	L 3400 x B 420 x H 410	135 kg

Gewichte und Größen ohne Verpackung

	Größe	Gewicht
Fahrkabine	L 2700 x B 1200 x H 1400	460 kg
Antriebsaggregat	T 350 x B 400 x H 700	45 kg
Führungen	L 3300 x B 280 x H 300	85 kg

ANMERKUNGEN

(ED30504C)

ABMESSUNGEN

Standard-Tragkraft / Fahrweg:

Tragkraft:

Fahrkabine = 250 kg (39 stone)

Klapptür = 250 kg (39 stone)

Hinweis: Das maximale zulässige Bodenbelagsgewicht auf der Klapptür beträgt 6,36 kg (1 stone) bei gleichmäßiger Verteilung.

UPDATE*

Fahrweg = 3,6 Meter

Geschwindigkeit = 0,06 m/s

Abmessungen (Alle Angaben in mm)

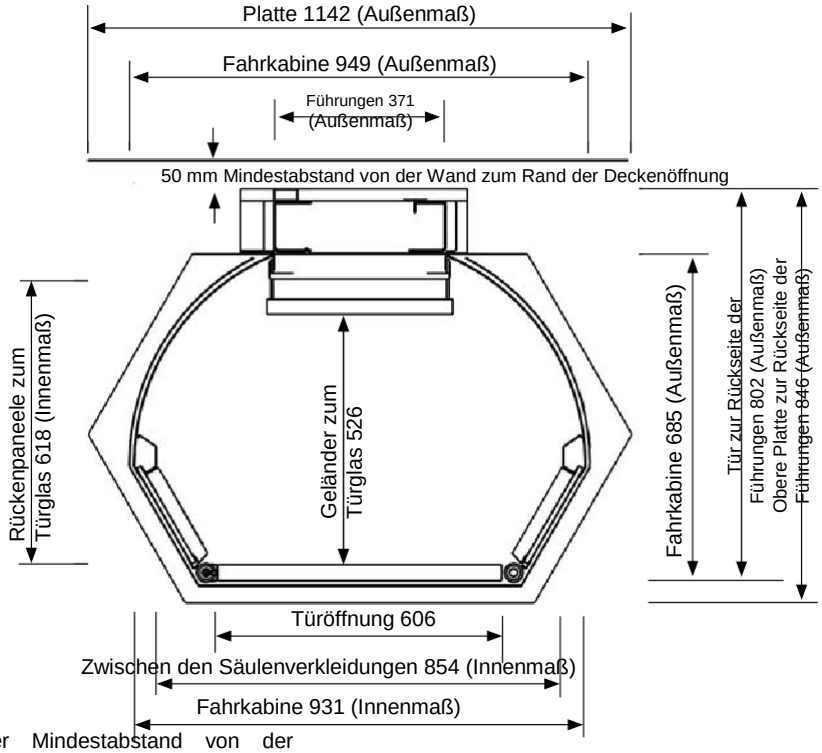

HINWEIS: Der Mindestabstand von der Rückwand und jeder Seitenwand zum Rand der Deckenöffnung beträgt 50 mm.

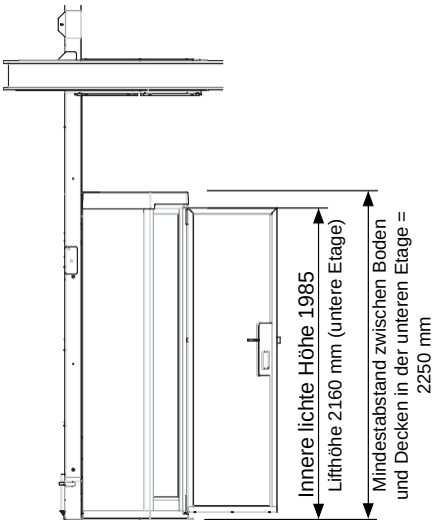

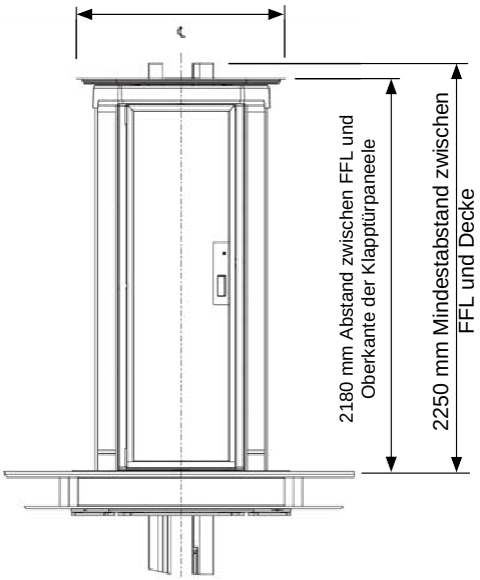

ANMERKUNGEN

(ED30505C)

TECHNISCHE SPEZIFIKATIONEN

Das Hydraulikantriebssystem bietet die folgenden Vorteile:

- Besonders sanfter und leiser Betrieb durch dezentrales Antriebsaggregat.
- Eigensicherheitssystem zum Schutz vor einem Absturz der Fahrkabine.
- Flexible Installation – minimale lichte Höhe im Obergeschoss erforderlich und die Führungen können auch über Fenster hinweg und an nicht lasttragenden Wänden installiert werden.

Standard features are as follows:

- Entwickelt und hergestellt gemäß BS5900:2012, sofern anwendbar. Brandschutzprüfung WF320926 durch das Exova Warrington Fire Research Centre
- Glaspaneele – transparent
- Glastransferfolie mit „Lifestyle“-Schriftzug
- Türgriff-Stoßplatte aus Edelstahl
- Deckenplatte mit Einbauleuchten
- Rückenpaneele mit Silberlackierung
- Gerader Handlauf aus gebürstetem Edelstahl
- Bodenkantenabschlüsse aus Edelstahl
- Gebogene Rückwandpaneele der Fahrkabine – weiß lackiert
- Abgehängte Decke (in der Öffnung) – weiß lackiert
- Funkfernbedienung in der Fahrkabine und auf beiden Etagen mit Richtungssteuerung, Stopptaste und Tasten zum Öffnen und Schließen der Kabinentür. Das Bedienpult in der Fahrkabine besteht aus einem Touchscreen-Bedienfeld und die Aufzugruftasten auf der oberen und unteren Etage sind in einem weißen Gehäuseformteil installiert. HINWEIS: Wifi-Geräte und Energiesparlampen können die Funktion der Rufstationen beeinträchtigen (eventuell müssen die Router neu positioniert oder die Glühbirnen ausgetauscht werden). Darüber hinaus können nicht dem Standard entsprechende Bodenkonstruktionen oder Verkleidungen wie etwa Betonböden, Folienisolierungen oder Unterbodenheizungen die Leistung der Funkfernsteuerung beeinflussen.

*UPDATE

- Obere Abdeckung – weiß lackiert
- Teppichboden – Anthrazit
- Kunde liefert eigenes Bodenbelagsmaterial
- Im Fall eines Stromausfalls ermöglich ein Batterie-Notsystem die normale Steuerung der Fahrkabine in die Abwärtsrichtung bei voller Funktion aller Sicherheitssysteme
- Abwaschbare Oberflächen
- Standardfarbe RAL9016 (weiß)
- Die Fahrkabine ist mit LED-Beleuchtung mit verstellbarer Helligkeit und einer Zeitschaltfunktion ausgestattet, die bei Ruf des Aufzugs aktiviert wird. Durch Drücken und Halten der Stopp- und Aufwärtstasten schaltet die Beleuchtung automatisch durch die verschiedenen Helligkeitsstufen. Lassen Sie die Tasten los, sobald die gewünschte Helligkeitsstufe erreicht wurde.

ANMERKUNGEN

Verfügbare Optionen:

- Rückwandset – lackiert, Sandstone
- Rückwandset – lackiert, Gainsborough
- Rückwandset – lackiert, Claret
- Rückwandset – gepolstert, Silver
- Rückwandset – gepolstert, Sandstone
- Rückwandset – gepolstert, Lupin
- Rückwandset – Leder, gepolstert, Rosso
- Bodenbelag in Eiche-Hell-Optik
- Teppichboden – Biscuit
- Teppichboden – Mocha
- Runder Handlauf aus gebürstetem Edelstahl (nicht in Kombination mit Klappsitz)
- Handheld-Fernsteuerung
- Fernverriegelung im Schlüsselanhängerformat
- Funk- und verkabelte Rauchmelder
- Drucktasten-Fahrkabinensteuerung aus Edelstahl mit schwarzem Terry-Schriftzug
- Drucktastenrufstation mit bündig montierter Blende aus gebürstetem Edelstahl
- Hinterfüllung der Führungen
- Spezielle Wandhalterungen (Deckenöffnung in der Ecke)
- Individuelle Polsterungen bzw. RAL-Farben für Fahrkabine und Führungen
- Gepolsterter Klappsitz – Silver
- Gepolsterter Klappsitz – Sandstone mit gegenüberliegendem Handlauf
- Gepolsterter Klappsitz – Lupin mit gegenüberliegendem Handlauf
- Ledergepolsterter Klappsitz – Rosso mit gegenüberliegendem Handlauf
- Sitzgröße: 400 mm x 400 mm
- Standardhöhe: 500 mm zwischen Oberkante Sitz und Boden
- Maximale Sitzkragkraft: 125 kg. Bei höherem Tragkraftbedarf wird ein fester Spezialsitz erforderlich, der bei dem Hersteller anzufragen ist.

Verfügbare Kit-Ausführungen:

Kit	Lackierung & Stoff	Sitz	Bodenbelag	Rufstationen	Handlauf
LS1	Weiß innen und außen mit gepolsterter Mittelkonsole „Silver“	Nein	Anthrazit-Bodenbelag oder durch andere Anbieter zu liefernde und installierende Verkleidung	Weiße Touchpanel-Rufstation in der Kabine und auf den beiden Ebenen	Rundum, gebogen, Edelstahl
LS2	Weiß innen und außen mit gepolsterter Mittelkonsole „Silver“	Ja	Anthrazit-Bodenbelag oder durch andere Anbieter zu liefernde und installierende Verkleidung	Weiße Touchpanel-Kabinensteuerung mit bündig montierten Edelstahl-Bedienelementen auf den Ebenen	Rund, Edelstahl, gegenüber dem Sitz
LS3	Weiß innen und außen mit gepolsterter Mittelkonsole „Sandstone“	Ja	Biscuit-Bodenbelag oder durch andere Anbieter zu liefernde und installierende Verkleidung	Weiße Touchpanel-Kabinensteuerung mit bündig montierten Edelstahl-Bedienelementen auf den Ebenen	Rund, Edelstahl, gegenüber dem Sitz
LS4	Weiß innen – außen in RAL-Farbe Ihrer Wahl mit gepolsterter Mittelkonsole „Silver“ oder „Sandstone“	Nein	Auswahl aus dem Standardsortiment oder Lieferung und Installation durch Drittanbieter	Bündig montierte Edelstahl-Bedienelemente in der Kabine und auf den Ebenen	Durchgehend, gebogen, Edelstahl

ANMERKUNGEN

(ED30506A)

ALLGEMEINE ANFORDERUNGEN

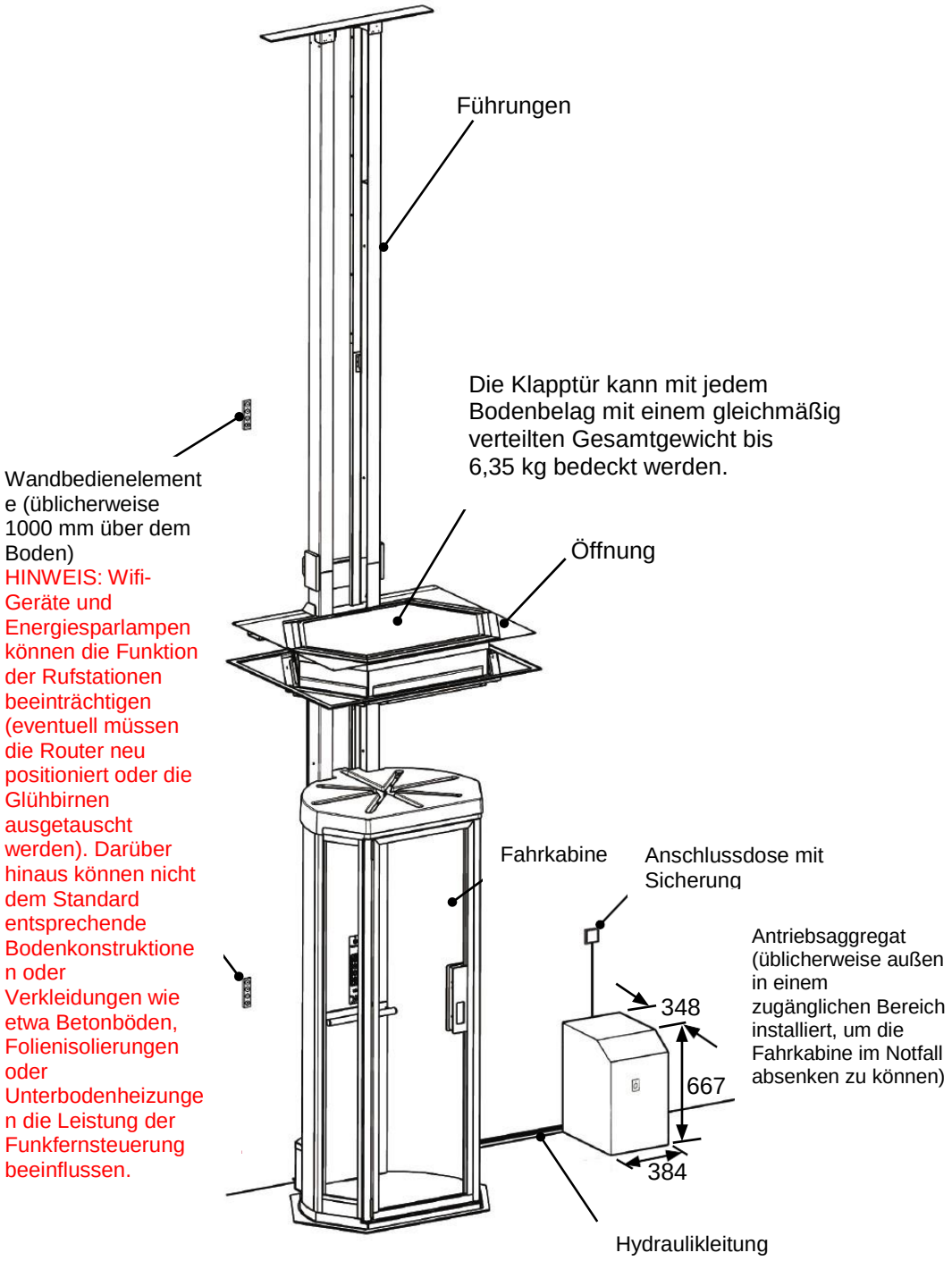

HINWEISE

- **Eigener 240-V-Netzanschluss, geschützt durch RCD gemäß BS7671, Anschluss an eine 13-Ampere-Schaltanschlussdose mit Sicherung. Die Abzweigleitung mit Sicherung muss in derselben Höhe wie das Antriebsaggregat und gemäß dem Vermessungsplan installiert werden. Die Position der Leitung muss das Ein- und Ausschalten ermöglichen, während sich die Fahrkabine auf der unteren Ebene befindet.**
- **1 Kabelkanal von der unteren linken Führungsposition 200 mm nach oben. Dieser Kanal führt zurück zum Antriebsaggregat. 65 mm Kanal im Fall von Bogenstücken / 45 mm bei geradem Verlauf. 1 x 20 mm Kabelkanal von der Abzweigleitung zum Antriebsaggregat.**

ANMERKUNGEN

(ED30507A)

STEUERUNG UND BEDIENUNG

Kabellose Steuerkonsolen, bestehend aus Aufwärts-, Abwärts-, Stopp- und Tür-Bedienelementen auf jeder angefahrenen Etage und in der Fahrkabine.

Der Lift kann mit der optionalen Fernbedienung im Schlüsselanhängerformat verriegelt werden.

Wenn der Lift verriegelt ist, funktionieren die Steuerkonsolen nicht. Die Steuerkonsolen können nur mit der Fernbedienung aktiviert werden. Wenn der Lift aktiviert ist, leuchten die farbigen Anzeigeleuchten in der Fahrkabine auf.
Die Leuchten in der Fahrkabine leuchten automatisch auf, wenn eine Ruftaste gedrückt wird und erlöschen automatisch nach einigen Minuten (die Zeitverzögerung kann für alle Bedienelemente der Rufstationen angepasst werden).

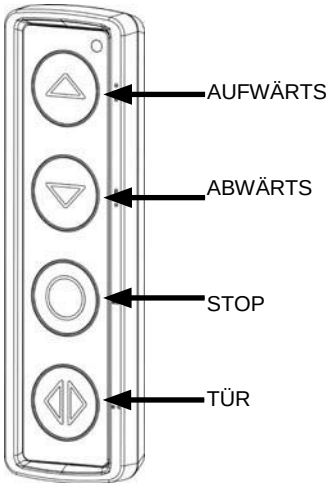

Die empfohlene Installationshöhe der kabellosen Steuerkonsolen über dem Boden beträgt 1000 mm

Ausführliche Informationen zu den standardmäßigen und optionalen kabellosen Steuerkonsolen finden Sie auf den Seiten 7 und 8.

KABELVERLAUF FÜR DIE INSTALLATION VERKABELTER RAUCHMELDER UNTER VERWENDUNG DER STROMVERSORGUNG DES LIFTS

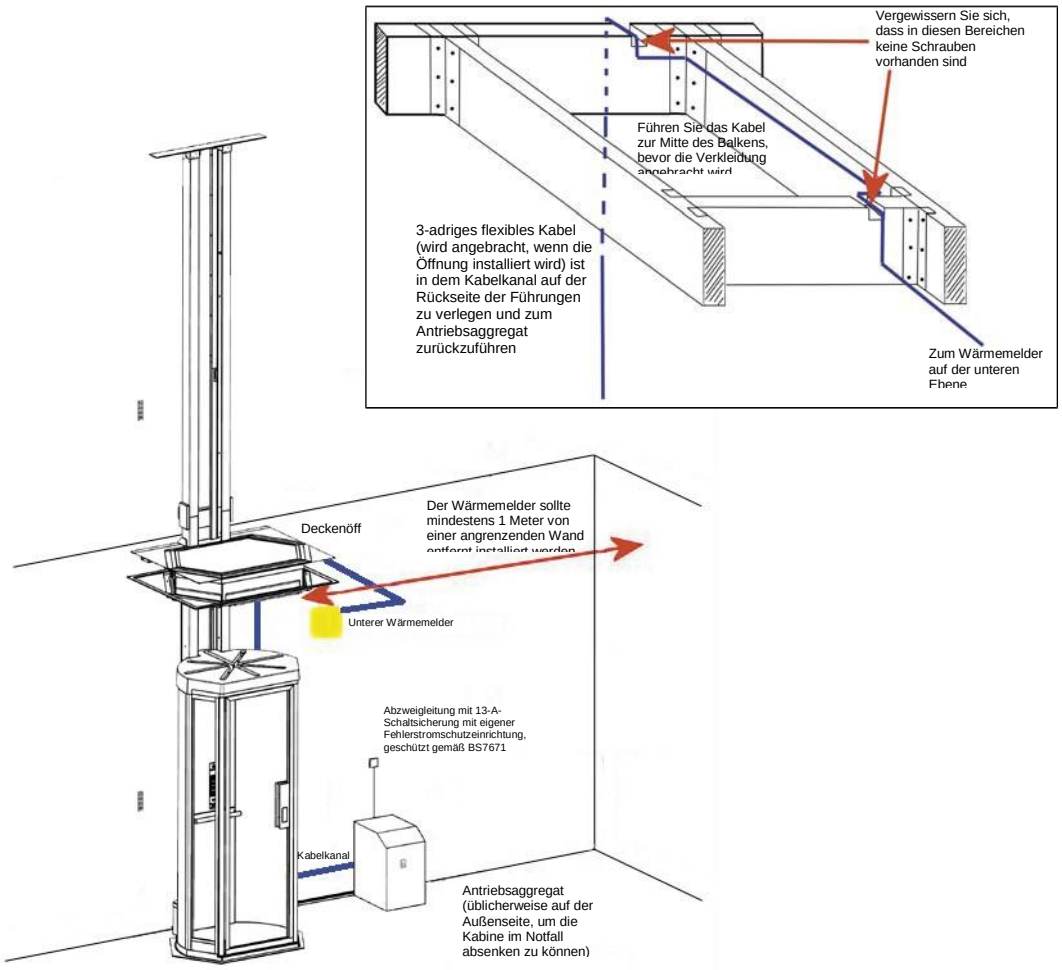

ANMERKUNGEN

(ED30508C)

MINDESTANFORDERUNGEN AN DIE LICHTE HÖHE

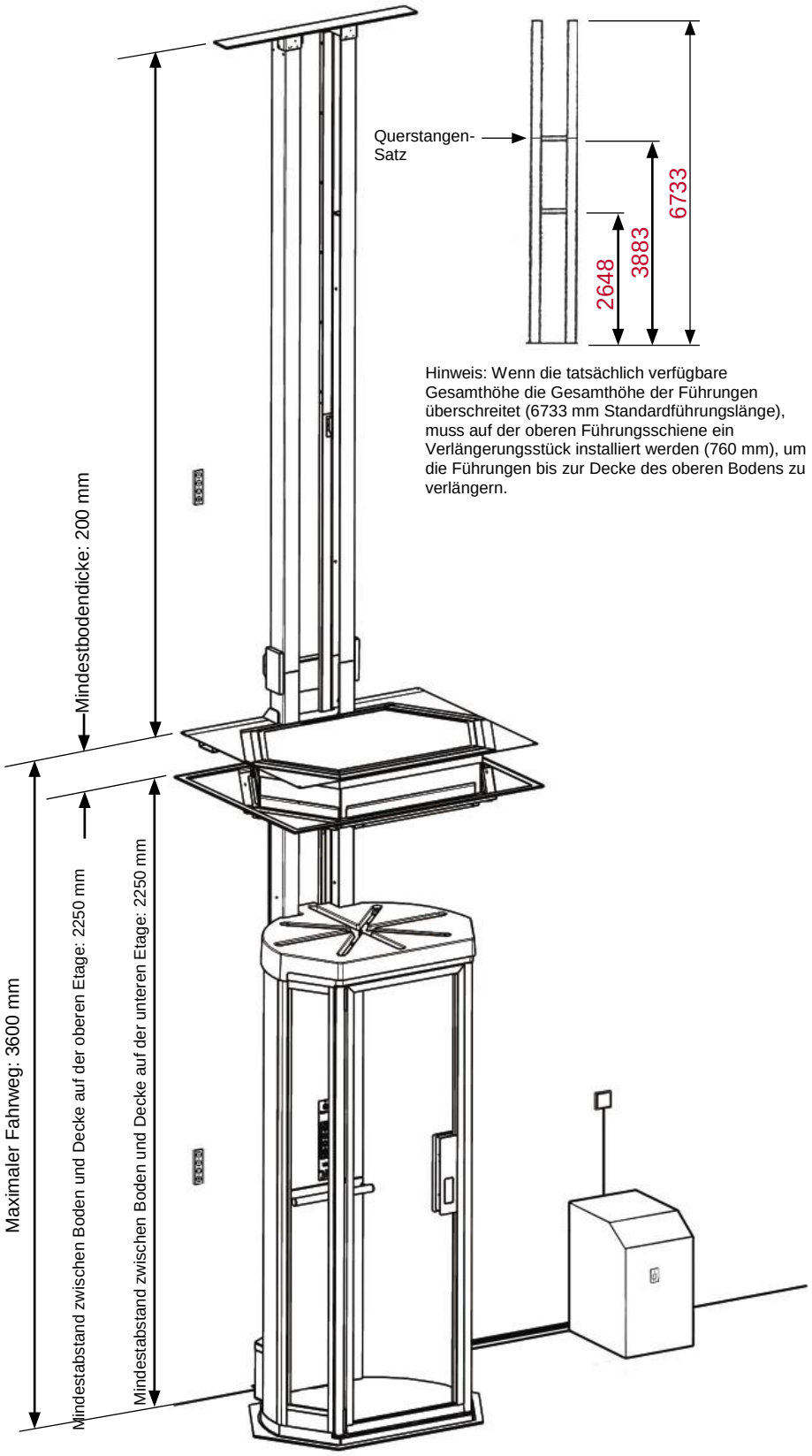

Hinweis: Wenn die tatsächlich verfügbare Gesamthöhe die Gesamthöhe der Führungen überschreitet (6733 mm Standardführungslänge), muss auf der oberen Führungsschiene ein Verlängerungsstück installiert werden (760 mm), um die Führungen bis zur Decke des oberen Bodens zu verlängern.

*UPDATE

Falls die Dicke des Bodens weniger als 200 mm beträgt, ist die Decke entsprechend nach unten zu verstärken

ANMERKUNGEN

(ED30520)

WANDFÜLLSTÜCK IM ERDGESCHOSS BEI INSTALLATIONSGRÖSSEN VON MEHR ALS 3,0 M

Für die Vorbereitungsarbeiten muss ein Wandfüllstück an einer langen Schlinge an der Wand der unteren Etage angebracht werden, um die Querverstrebungen befestigen zu können. Das Füllstück muss aus einer 18 mm WBP-Sperrholzplatte bestehen und mit Vierkantkopfschrauben mit einem Durchmesser von 8 mm an der Wand befestigt und weiß lackiert werden. Das Füllstück muss an die folgenden Abmessungen angepasst werden.

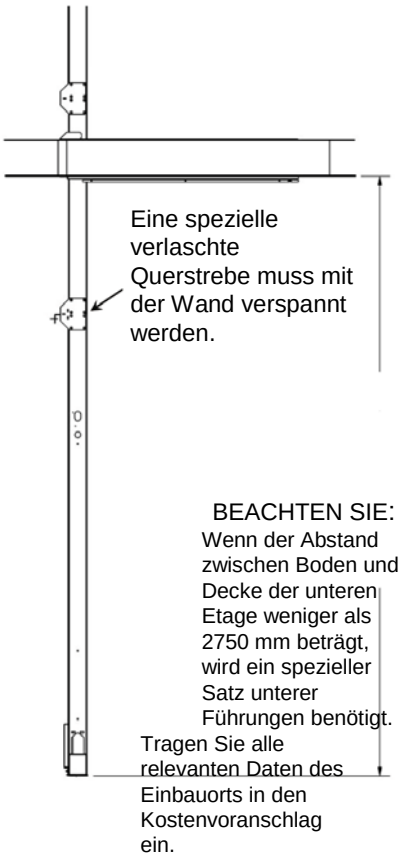

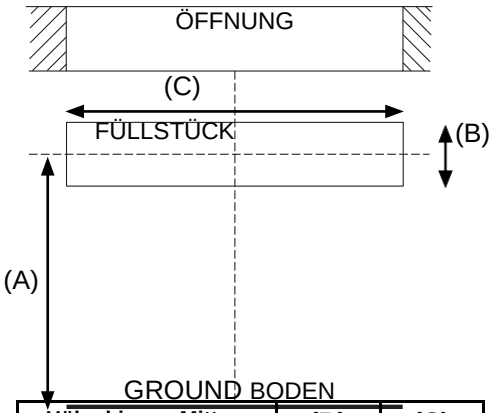

Höhe bis zur Mitte des Füllstücks in mm	(B)	(C)
2620mm	300mm	360mm

Der Verstrebungssatz mit langen Schlaufen für die unteren Führungen eignet sich für Einbauorte, an denen die Wand bis zu 340 mm von der Rückseite der Öffnung entfernt ist. Bei größeren Abständen wird ein spezieller Verstrebungssatz benötigt.

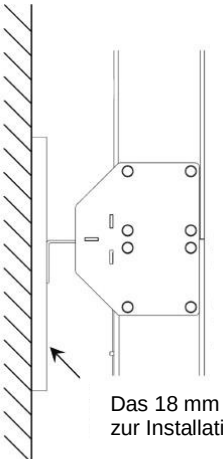

Normale Einbausituation

- Abstand zwischen der Rückseite der Führungen und dem Wandfüllstück 97,5 mm oder weniger
- Verlaschte Querstrebe mit Versteifungswinkel
- Schlitze ermöglichen die Anpassung innerhalb dieser Lücke
- Bohren Sie zunächst vor, um den Versteifungswinkel in der gewünschten Position zu fixieren

Das 18 mm dicke Wandfüllstück sollte bereits im Rahmen der Vorbereitung zur Installation des Lifts an der Wand angebracht worden sein.

Verwenden Sie die vorgebohrten Löcher, um die Platte in der gewünschten Position zu fixieren, sobald Sie die Verstrebungsplatte auf Maß geschnitten haben.

Spezielle Einbausituation

- Lücke größer als 97,5 mm
- Nutzen Sie eine Verstrebungsplatte, um den Abstand zu überbrücken und schneiden Sie die Platte bei Bedarf auf Maß
- Verwenden Sie Schlitze zur Anpassung
- Verwenden Sie die vorgebohrten Löcher, um die Platte in der gewünschten Position zu fixieren

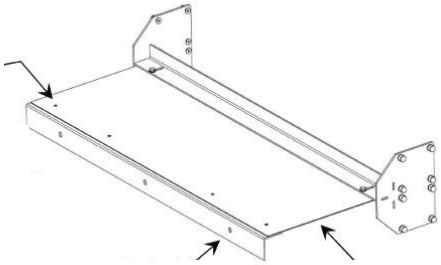

* A – Sofern dieser Abstand mehr als 350 mm beträgt (340 mm von der Wand zur Rückseite der Öffnung), wird eine spezielle Verstrebungsplatte benötigt. Wenden Sie sich hierzu bitte an den Lieferanten.

ANMERKUNGEN

(ED30509A)

LASTDIAGRAMM

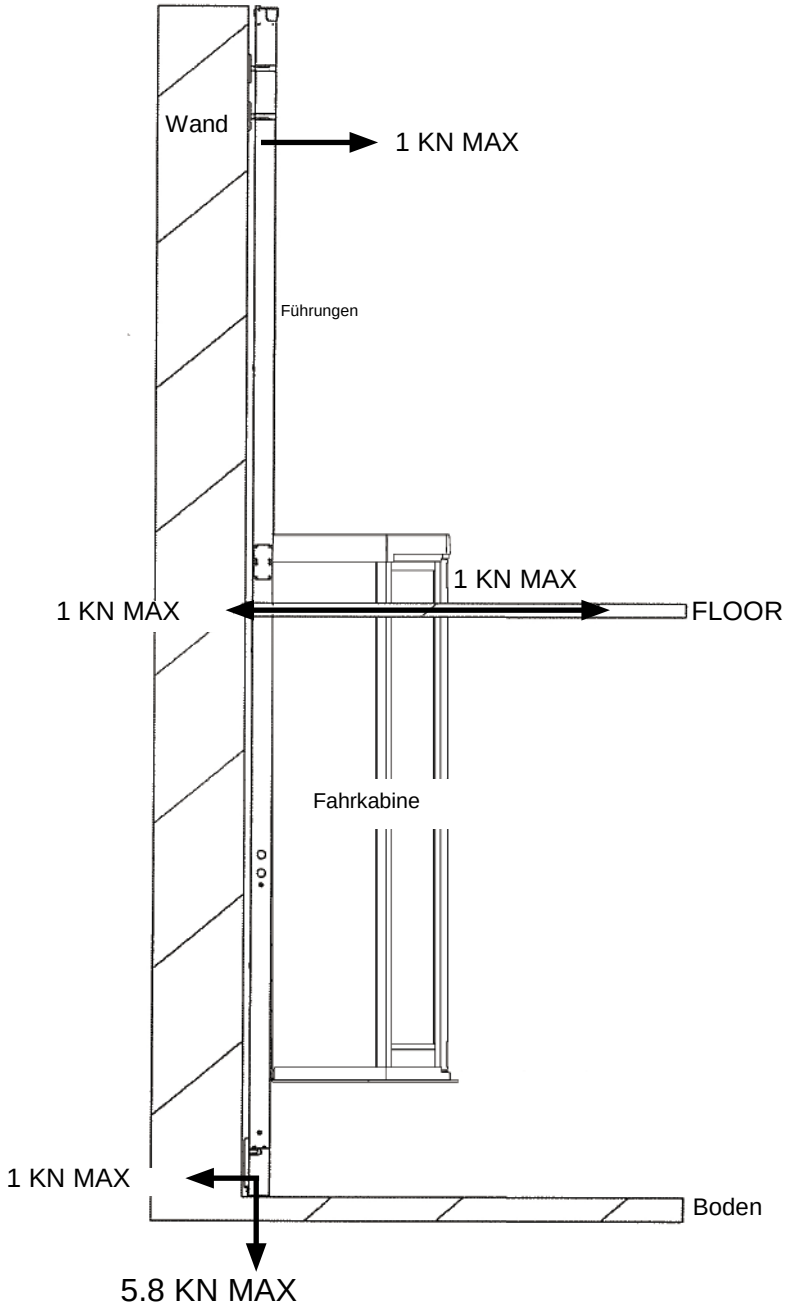

(DIESE KRAFT WIRD ÜBER DIE GESAMTE OBERFLÄCHE DES GRUNDRAHMENS VERTEILT.)

ANMERKUNGEN

(ED30510A)

FÜLLPLATTEN

Sofern der Abstand zwischen der Rückseite der Führungen und der Wand mehr als 200 mm beträgt, werden Füllplatten benötigt.
Darüber hinaus können die folgenden Optionen gegen einen Kostenaufschlag angewendet werden.

- Doppelwand (durch Bauunternehmer oder anderen Anbieter)

HINWEISE:

Der Sachverständige muss ***in jedem Fall*** eine eigene Risikoanalyse unter Berücksichtigung der weiteren Bewohner des Hauses vornehmen und geeignete Schutzvorrichtungen empfehlen.

ANMERKUNGEN

(ED30511A)

DECKEN-/WANDBEFESTIGUNG DER OBEREN FÜHRUNG

Die oberen Führungen werden entweder durch die Decke befestigt oder mit der Wand verspannt. In speziellen Fällen können beide Befestigungsarten miteinander kombiniert werden.

In allen Fällen sollten die Decken- und Wandbefestigungssysteme zum Zeitpunkt der Auftragserteilung ausgewählt werden, da sie erst nach dieser Angabe mit dem Lift verpackt werden.

Sofern die tatsächliche verfügbare Höhe die Gesamthöhe der Führungen überschreitet, wird ein oberes Verlängerungsstück benötigt, um die Führungen vom Boden der oberen Etage bis zur Decke zu verlängern. Dies muss zum Zeitpunkt der Auftragserteilung angegeben werden.

Der Decken-Satz muss an Deckenbalken in der oberen Etage befestigt werden, die in der Lage sind, die in dem Lastdiagramm angegebene Last zu tragen (Seite 12).

Deckenbefestigung – (Quadratische oder Eckenöffnung)
Diese Methode eignet sich für Längs- und Querbalken. In diesem Fall können die Führungen exakt an eine quadratische Position angepasst werden.

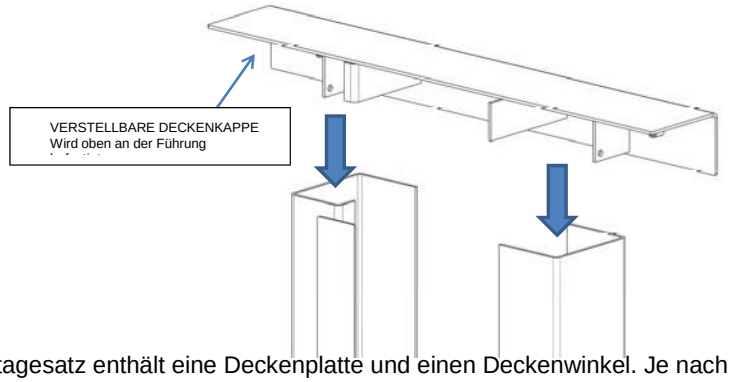

Jeder Montagesatz enthält eine Deckenplatte und einen Deckenwinkel. Je nach Anordnung der Balken kann eines der beiden verwendet werden. In allen Fällen müssen die Deckenplatte oder der Deckenwinkel an 4 Punkten an den Balken befestigt werden.

QUER VERLAUFENDE BALKEN (VON LINKS NACH RECHTS) – Verwenden Sie die Deckenkappenplatte

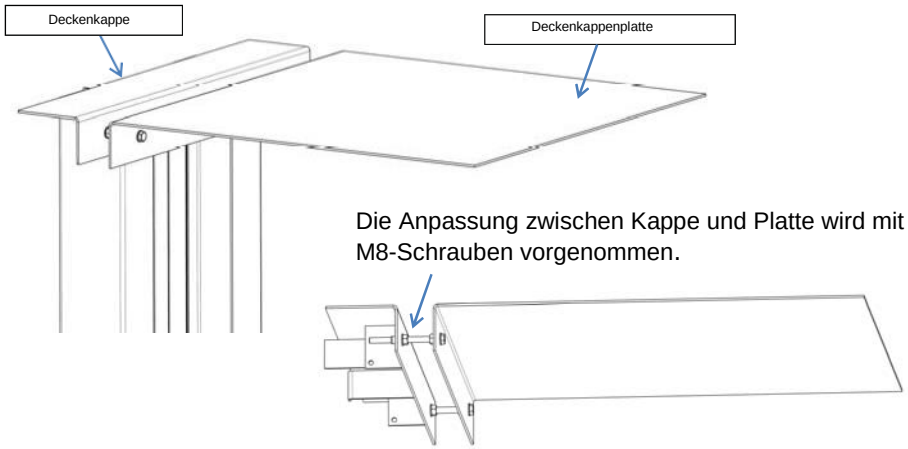

LÄNGS VERLAUFENDE BALKEN (VON VORNE NACH HINTEN) – Verwenden Sie den Deckenkappenwinkel

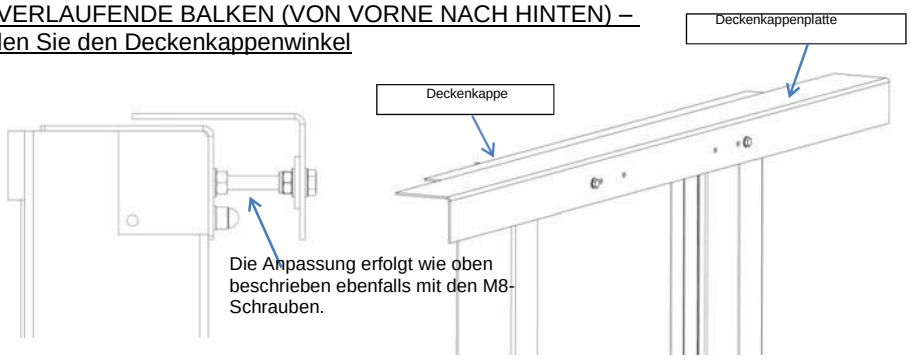

ANMERKUNGEN

Wandbefestigung – (quadratische Öffnung), wo eine Deckenbefestigung nicht möglich ist.

.

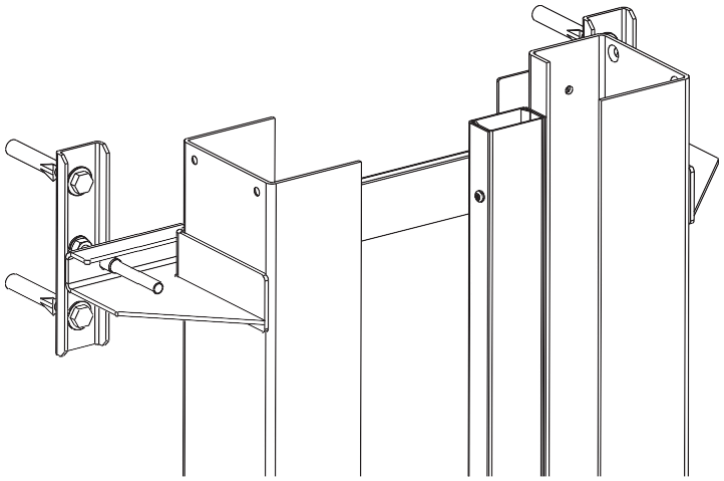

Wenn Wandbefestigungen verwendet werden und der Abstand zwischen der Rückseite der Führungen und der Wand mehr als 250 mm beträgt, erfragen Sie die Statikanforderungen von dem Lifthersteller.

Wandbefestigung – (Eckenöffnung), wenn eine Deckenbefestigung nicht möglich ist.

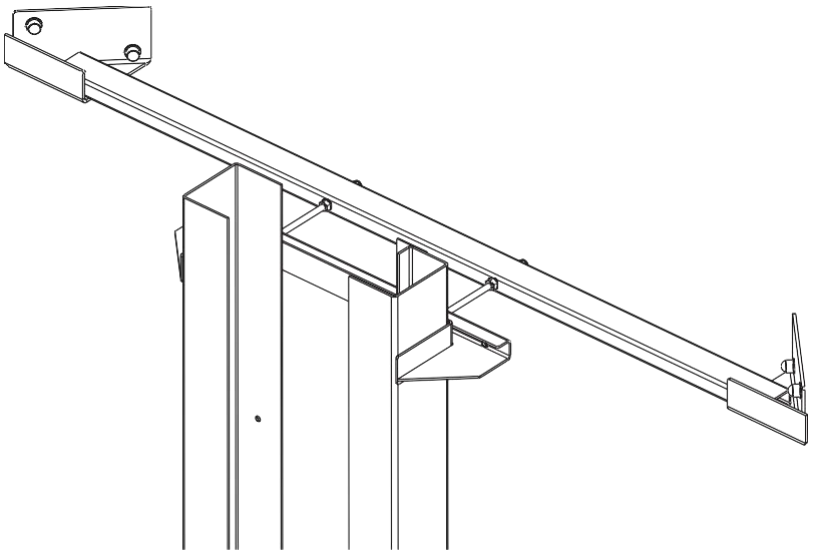

Spezielle Eckwandbefestigung – (Eckenöffnung), wenn eine Deckenbefestigung nicht möglich ist und eine oder beide Wände kurz sind, wie in einem Alkoven oder einer Pfeilerwand.

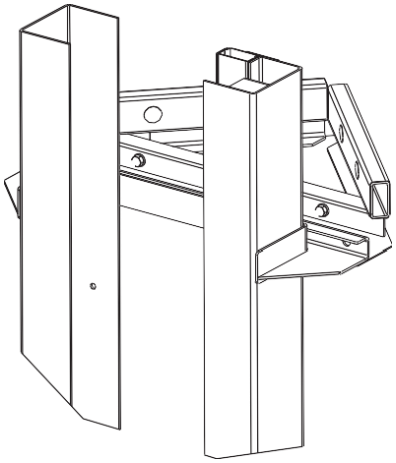

(ED30512A)

ANMERKUNGEN

RICHTLINIEN FÜR WANDBEFESTIGUNGEN

Allgemein

Falls die obere Führung beispielsweise aufgrund eines Fensters nicht oder nicht in einem Abstand von 6“ zur oberen Wand befestigt werden kann, müssen die Führungen an der Decke befestigt werden. Die Befestigung an den Deckenbalken muss an mindestens 4 Punkten erfolgen.

Massive Wand

Die Führungen müssen an einer statisch stabilen Wand befestigt werden.

Holzfachwerkwand

a) Bei Befestigung an einer Holzfachwerkwand müssen die Abmessungen der vertikalen Ständer mindestens 125 mm x 100 mm betragen. Die Fachwerkwand muss auf der unteren Ebene und in der oberen Deckenposition fixiert werden, um die in dieser Spezifikation beschriebenen Lasten zu tragen.
b) **Um eine angemessene Fixierung zu gewährleisten, sollte der Abstand zwischen den vertikalen Ständern im Öffnungsbereich dem Abstand zwischen den Mitten der Befestigungsmittel gemäß der folgenden Zeichnung entsprechen.**
c) Die Öffnung muss auf der Mitte der Linie zwischen den beiden vertikalen Längen der Ständer, an denen die Führungen befestigt werden sollen, zentriert werden.

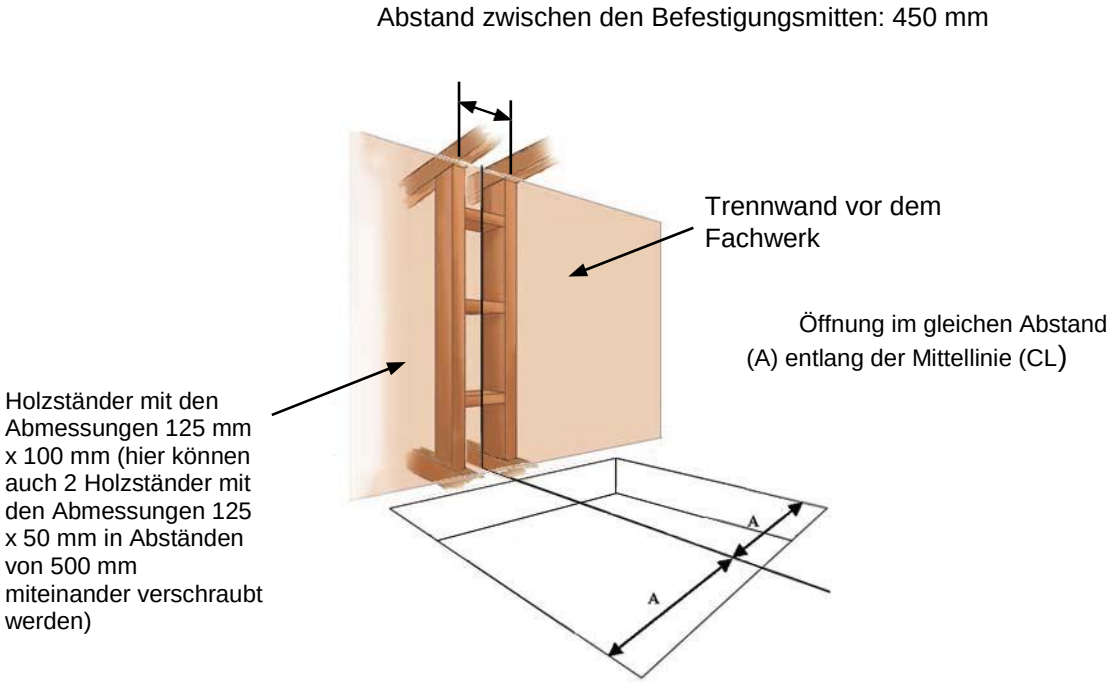

ANMERKUNGEN

(ED30513A)

ANGABEN ZUR QUADRATISCHEN ÖFFNUNG

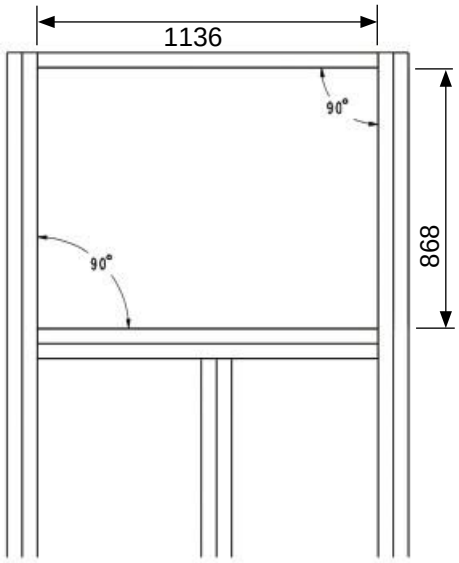

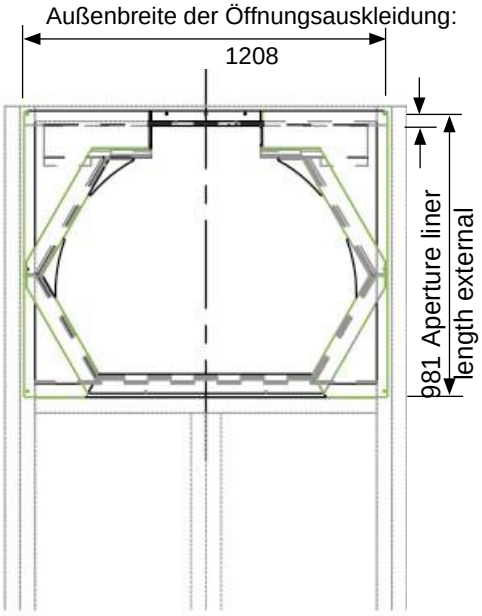

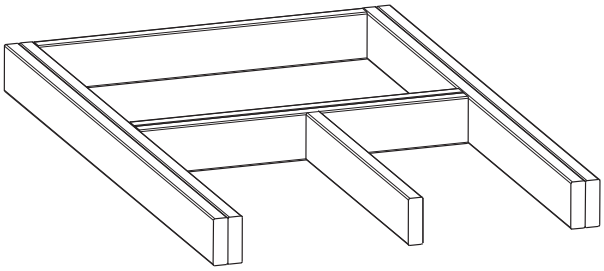

Die Breite und Tiefe von 1208 mm x 981 mm muss in der oberen und unteren Etage unter Berücksichtigung der Lotrechtigkeit und des Seitenschlags der Wände zur Verfügung stehen, um sicherzustellen, dass sich der Lift mit ausreichendem Spielraum bewegen kann.

Die Form der Öffnung muss eben sein. Jede Abweichung von mehr als 10 mm von der Länge oder Breite der Öffnung kann dazu führen, dass der Boden neu nivelliert werden muss.

Die Innenseiten der seitlichen und hinteren Balken müssen mindestens 50 mm von jeder fertigen Wand oder jedem Hindernis entfernt sein.

Hinweis A:

Der Rückwandbalken muss in jedem Fall installiert werden, da an diesem die hauptlasttragenden Halterungen für die Öffnung installiert werden. Die Balken sind mit den mitgelieferten Balkenhängern aufzuhängen.

Hinweis B:

Alle Balken müssen auf allen Ebenen genau plan ausgerichtet werden. Die obere Oberfläche der Balken muss exakt eben und geradlinig ausgerichtet werden.
Sofern die Bodendicke mehr als 400 mm beträgt, muss dies in den Lift-Spezifikationen angegeben werden (Mindestbodendicke 200 mm und maximale Bodendicke 700 mm).

UPDATE*

Wichtig:

Bitte beachten Sie, dass der obere Boden immer von dem Bauunternehmer ausgeschnitten werden sollte.

Laminatboden:

Sofern in der oberen Etage Laminatboden vorhanden ist, darf dieser nach den Vorbereitungsarbeiten nicht verklebt werden. Der Boden wird von dem Installationstechniker während der Installation der oberen Öffnungsauskleidung angehoben.
Die Isolierpappe auf der Unterseite des Teppichbodenrahmens kann entfernt werden, wenn in der oberen Etage Laminatboden verlegt wurde.

ANMERKUNGEN

(ED30514A)

ANGABEN ZUR ECKENÖFFNUNG

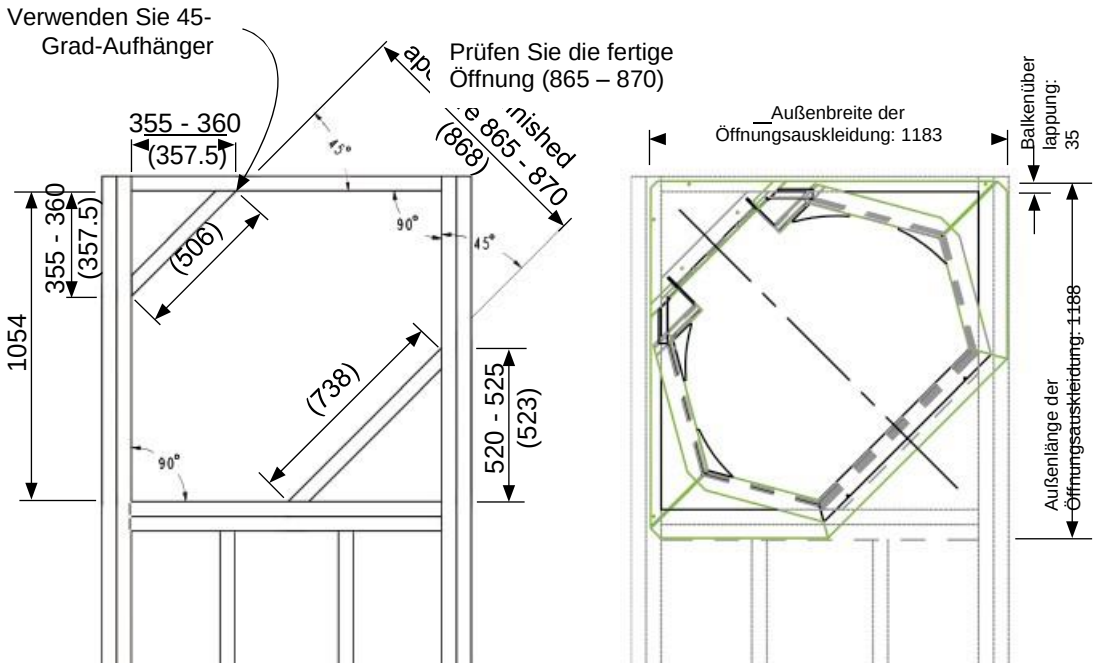

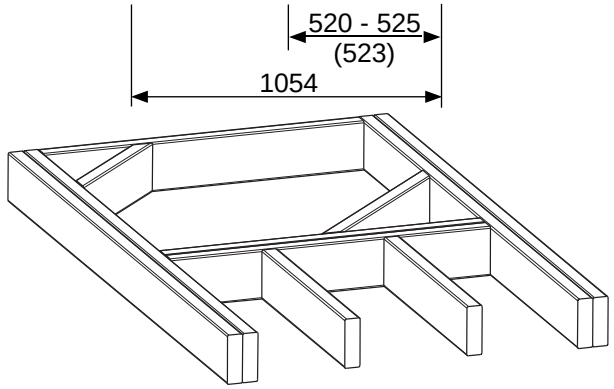

Die Breite und Tiefe von 1183 mm x 1183 mm muss in der oberen und unteren Etage unter Berücksichtigung der Lotrechtigkeit und des Seitenschlags der Wände zur Verfügung stehen, um sicherzustellen, dass sich der Lift mit ausreichendem Spielraum bewegen kann.

Die Form der Öffnung muss eben sein. Jede Abweichung von mehr als 10 mm von der Länge oder Breite der Öffnung kann dazu führen, dass der Boden neu nivelliert werden muss.

Die Innenseiten der seitlichen und hinteren Balken müssen mindestens 50 mm von jeder fertigen Wand oder jedem Hindernis entfernt sein.

Hinweis A:
Die Balken sind mit den mitgelieferten Balkenhängern aufzuhängen.

*UPDATE

Hinweis B:
Alle Balken müssen auf allen Ebenen genau plan ausgerichtet werden. Die obere Oberfläche der Balken muss exakt eben und geradlinig ausgerichtet werden.
Sofern die Bodendicke mehr als 400 mm beträgt, muss dies in den Lift-Spezifikationen angegeben werden (Mindestbodendicke 200 mm und maximale Bodendicke 700 mm).

Wichtig:
Bitte beachten Sie, dass der obere Boden immer von dem Bauunternehmer ausgeschnitten werden sollte.

Laminatboden:
Sofern in der oberen Etage Laminatboden vorhanden ist, darf dieser nach den Vorbereitungsarbeiten nicht verklebt werden. Der Boden wird von dem Installationstechniker während der Installation der oberen Öffnungsauskleidung angehoben.
Die Isolierpappe auf der Unterseite des Teppichbodenrahmens kann entfernt werden, wenn in der oberen Etage Laminatboden verlegt wurde.

ANMERKUNGEN

(ED30515)

ANGABEN ZU DOPPELBALKEN

Beachten Sie die TRADA in der vierten Auflage für Informationen zur Berechnung.

Die Baugenehmigung ist durch den Bauunternehmer einzuholen.

Bringen Sie einen zusätzlichen Balken derselben Größe an dem ersten durchgehenden Balken an, um einen Doppelbalken herzustellen. Dieser muss mit dem ersten Balken in Mittenabständen von maximal 300 mm über die gesamte Länge mit M12-Schrauben verschraubt werden, wie unten abgebildet.

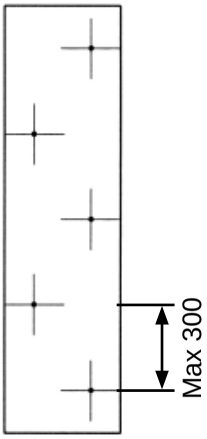

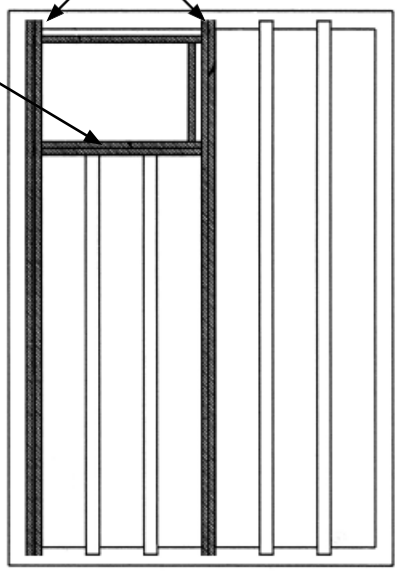

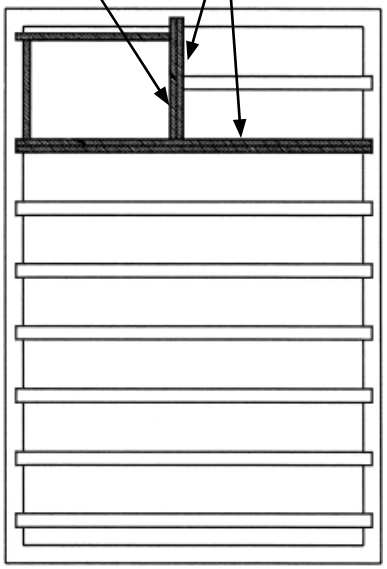

ANMERKUNGEN

(ED30519)

ANGABEN ZUR UMHÜLLUNG

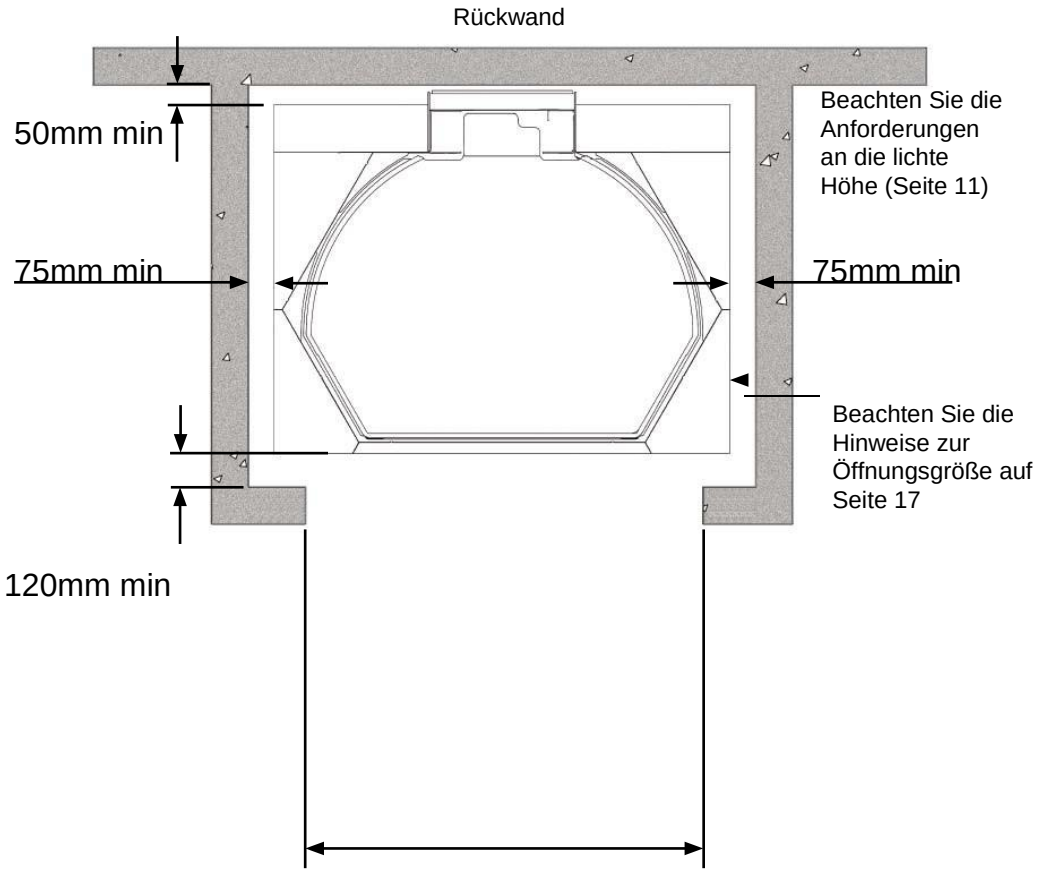

Mindestbreite 1000 mm, Mindesthöhe 2100 mm der fertiggestellten freien Öffnung. Eine Gehäusetür darf NICHT angebracht werden.

(ED30516)

SPEZIFIKATIONEN DER BÜNDIG MONTIERTEN STEUERKONSOLE

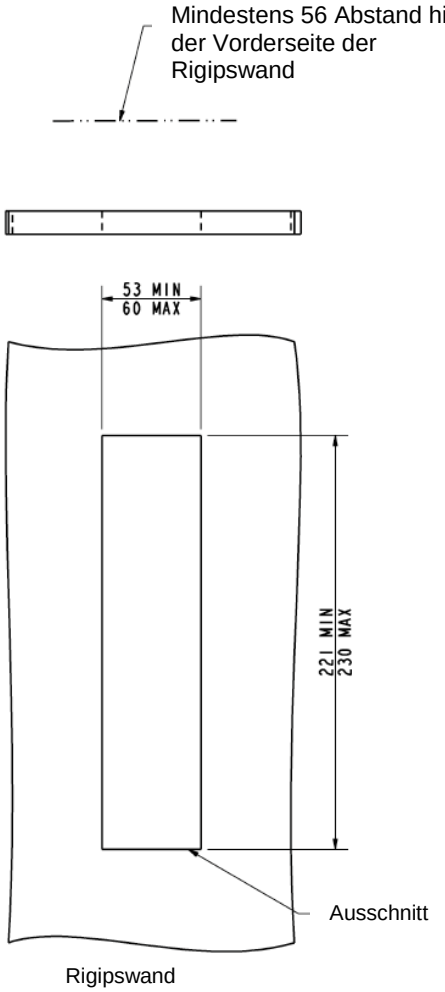

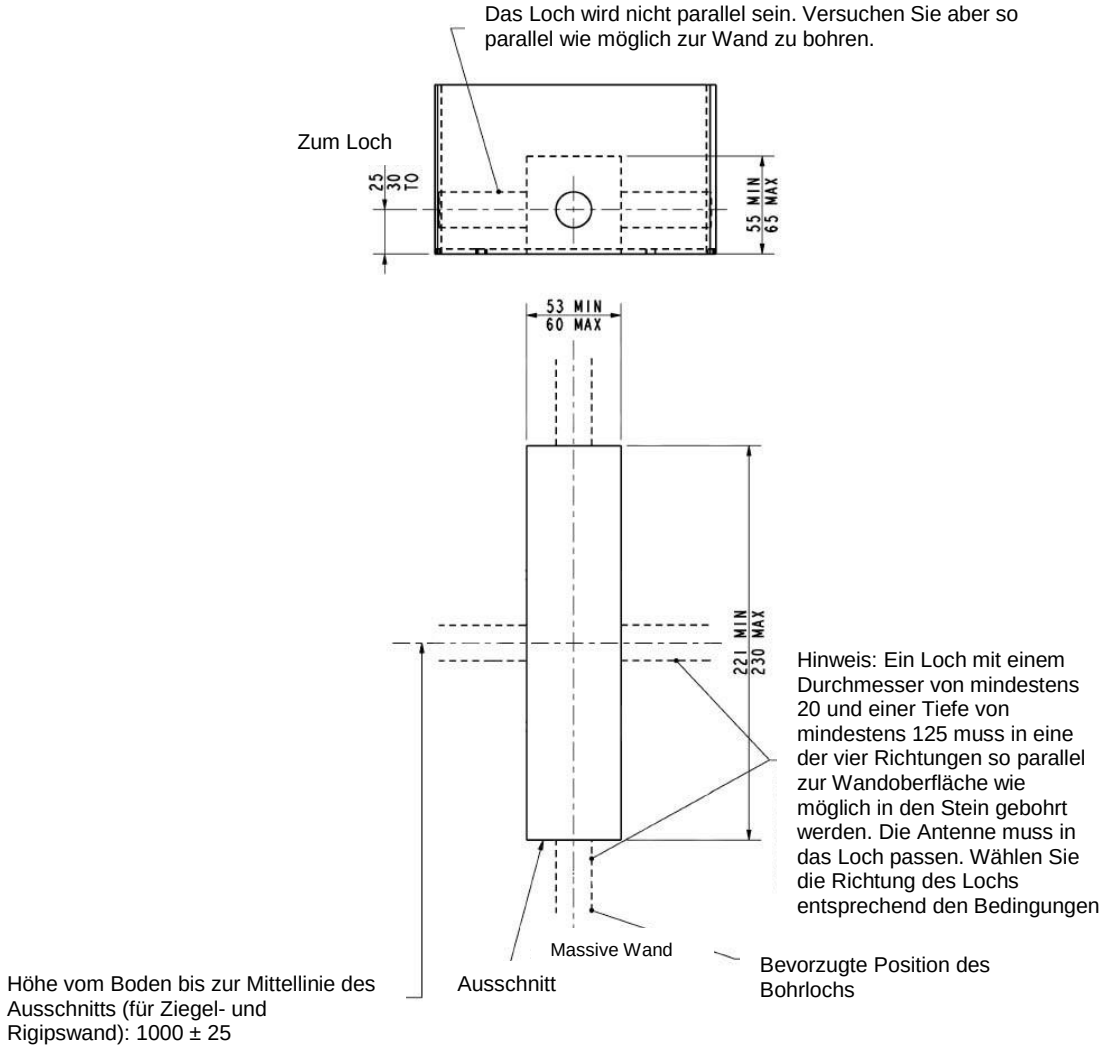

(ED30517)

3-METER-VERSION – ABLAUFDIAGRAMM ZUR AUSFÜLLUNG DES AUFTRAGSFORMULARS

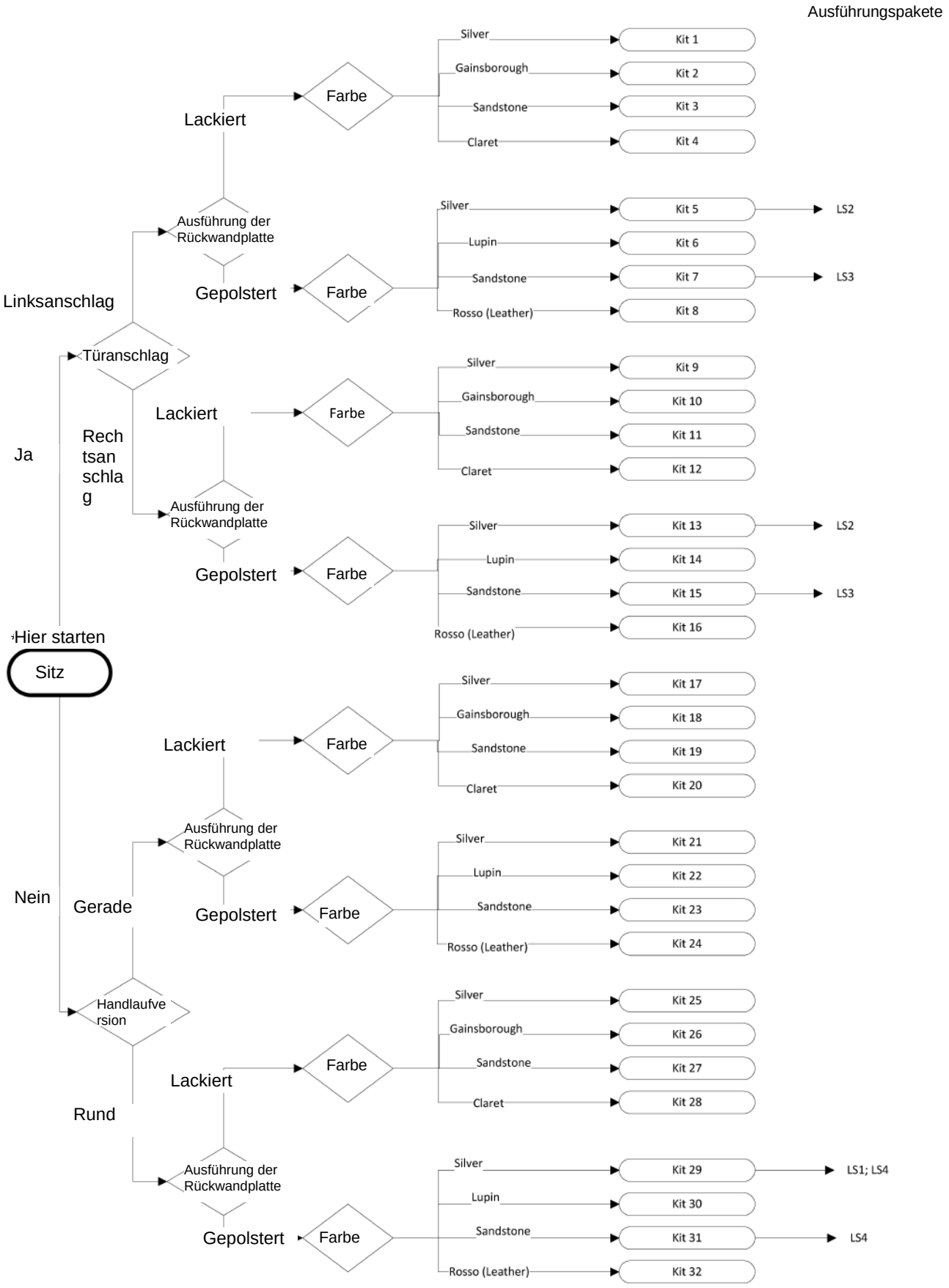

ANMERKUNGEN

(ED30518)

3-METER-VERSION – ABLAUFDIAGRAMM FÜR KIT-OPTIONEN

Kit-Nummer	Enthält
1	Sitz links, Mittelkonsole, lackiert, Silver, runder Handlauf rechts
2	Sitz links, Mittelkonsole, lackiert, Gainsborough, runder Handlauf rechts
3	Sitz links, Mittelkonsole, lackiert, Sandstone, runder Handlauf rechts
4	Sitz links, Mittelkonsole, lackiert, Claret, runder Handlauf rechts
5	Sitz links, Mittelkonsole, gepolstert, Silver, runder Handlauf rechts
6	Sitz links, Mittelkonsole, gepolstert, Lupin, runder Handlauf rechts
7	Sitz links, Mittelkonsole, gepolstert, Sandstone, runder Handlauf rechts
8	Sitz links, Mittelkonsole, gepolstert, Rosso (Leder), runder Handlauf rechts
9	Sitz rechts, Mittelkonsole, lackiert, Silver, runder Handlauf links
10	Sitz rechts, Mittelkonsole, lackiert, Gainsborough, runder Handlauf links
11	Sitz rechts, Mittelkonsole, lackiert, Sandstone, runder Handlauf links
12	Sitz rechts, Mittelkonsole, lackiert, Claret, runder Handlauf links
13	Sitz rechts, Mittelkonsole, gepolstert, Silver, runder Handlauf links
14	Sitz rechts, Mittelkonsole, gepolstert, Lupin, runder Handlauf links
15	Sitz rechts, Mittelkonsole, gepolstert, Sandstone, runder Handlauf links
16	Sitz rechts, Mittelkonsole, gepolstert, Rosso (Leder), runder Handlauf links
17	Kein Sitz, Mittelkonsole, lackiert, Silver, gerader Handlauf
18	Kein Sitz, Mittelkonsole, lackiert, Gainsborough, gerader Handlauf
19	Kein Sitz, Mittelkonsole, lackiert, Sandstone, gerader Handlauf
20	Kein Sitz, Mittelkonsole, lackiert, Claret, gerader Handlauf
21	Kein Sitz, Mittelkonsole, gepolstert, Silver, gerader Handlauf
22	Kein Sitz, Mittelkonsole, gepolstert, Lupin, gerader Handlauf
23	Kein Sitz, Mittelkonsole, gepolstert, Sandstone, gerader Handlauf
24	Kein Sitz, Mittelkonsole, gepolstert, Rosso (Leder), gerader Handlauf
25	Kein Sitz, Mittelkonsole, lackiert, Silver, durchgehender runder Handlauf
26	Kein Sitz, Mittelkonsole, lackiert, Gainsborough, durchgehender runder Handlauf
27	Kein Sitz, Mittelkonsole, lackiert, Sandstone, durchgehender runder Handlauf
28	Kein Sitz, Mittelkonsole, lackiert, Claret, durchgehender runder Handlauf
29	Kein Sitz, Mittelkonsole, gepolstert, Silver, durchgehender runder Handlauf
30	Kein Sitz, Mittelkonsole, gepolstert, Lupin, durchgehender runder Handlauf
31	Kein Sitz, Mittelkonsole, gepolstert, Sandstone, durchgehender runder Handlauf

Tel: 0845 365 5366
Fax: 0845 365 5367
Web: www.lifestylelifts.co.uk
Email: sales@lifestylelifts.co.uk