Terry
total mobility solutions

USER MANUAL

TERRY PORTABLE LIFT

Übersetzt aus der original Anleitung

EINLEITUNG 3
BESCHREIBUNG DES LIFTS 4
GRUNDSÄTZLICHE REGELN 5
DEN LIFT IN BETRIEBSPOSITION BRINGEN 6
LIFT POSITION 7
VORGEHEN ZUR EINSTELLUNG DER FÖRDERHÖHE 8
LIFT BEDIENUNG 9
WARTUNG 9
NOTWENDIGKEITSVORSCHRIFTEN 10
INSPEKTION UND WARTUNG 11
SICHERHEITSFUNKTIONEN 12
SERVICEHEFT 13
KONFORMITÄTSERKLÄRUNG 14
TECHNISCHE DATEN 15

1. EINLEITUNG

Vielen Dank für die Wahl des Terry Portable Lifts, entworfen und hergestellt in Großbritannien, mit der neuesten Technologie der Terry Group Ltd.

Wir möchten, dass Sie das Beste aus Ihrem Portable Lift und um bei diesem Ziel zu helfen, haben wir diese kleine Broschüre über die Bedienung und Wartung der Ausrüstung, die wir vertrauen, finden Sie hilfreich.

Wir hoffen, alle Ihre Fragen, die Sie zum täglichen Betrieb haben, im Text beantwortet werden. Sollten Sie aber irgendwelche Probleme haben, steht Ihnen der technische Service telefonisch zur Verfügung.

Wir hoffen, dass unser Produkt Ihnen viele Jahre zuverlässige Dienste leisten wird.

Peter Morrey Geschäftsführer

2. BESCHREIBUNG

Der Terry Portable Lift wurde entworfen, um eine behinderte Person mit Rollstuhl zwischen zwei bis zu einem Meter auseinander liegenden Ebenen zu transportieren.
Um die Hubkraft bereitzustellen, verwendet der Lift einen Hydraulikzylinder unter der Plattform, der über einen Schlauch von einer Pumpeneinheit gespeist wird. Diese ist unter der Abdeckung auf der Plattform montiert. Hauptmerkmale der Konstruktion sind die niedrige Höhe im geschlossenen Zustand und der leise, reibungslose Betrieb.

Wenn nicht in Gebrauch, kann die Plattform in einer aufrechten Position für Lagerung gestellt werden

Das Bedienelement befindet sich auf der Abdeckung.

Es ist besonders wichtig, dass Sie vor dem Betrieb des Lifts diese Anleitung vollständig lesen und sich mit den Bedienelementen und den Bedienverfahren vertraut machen.

Wir sind ständig um eine Weiterentwicklung unserer Produkte bemüht und halten uns daher das Recht vor, die Spezifikation ohne vorherige Ankündigung zu ändern.

3. GRUNDSÄTZLICHE REGELN

- Lassen Sie den Lift auch bei der Lagerung am Ladestrom. Die Lift-Steuerung wird von Batterien gespeist, die konstanten Ladezustand gehalten werden soll
- Lassen Sie Kinder niemals auf oder um den Lift spielen.
- Vergewissern Sie sich, dass der Bereich um den Lift frei von Schmutz (z. B. Abfall und Blätter) ist
- Lassen Sie den Lift nicht von Personen im Stehen benutzen.
- Überschreiten Sie nicht die maximale Tragfähigkeit, wie auf der Ladeplatte angegeben.
- Beim Fahren immer die Bremsen des Rollstuhls anziehen.
- Behandeln Sie Ihren Lift stets mit dem für elektrische und mechanische Geräte notwendigen Respekt.

WARNUNG! Wie von der Arzneimittel- und Gesundheitsprodukt-Regulierungsbehörde (MHRA) empfohlen, sollte das Auf- und Abfahren von der Plattform mit der notwendigen Vorsicht geschehen, um zu verhindern, dass der Rollstuhl nach hinten kippt. Informationen finden Sie unter www.mhra.gov.uk

DEN LIFT IN BETRIEBSPOSITION BRINGEN

Schritt 1
Wheel lift to required location. NOTE: 2 person operation

Schritt 2
Endure wheels are locked. Lower platform onto base & slide into required position.

Schritt 3
Laufrollen entfernen

Schritt 4
Position handrail uprights

Schritt 5
Remove transit locking bolt holding ramp down on platform & place into holder

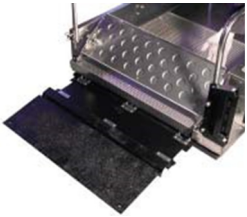

Schritt 6
Rampe aufklappen

Anm.
While lift is in storage / operation ensure the charger is plugged into socket charging

AUFSTELLEN DES LIFTS

Vor der Nutzung des Lifts muss folgendes überprüft werden:

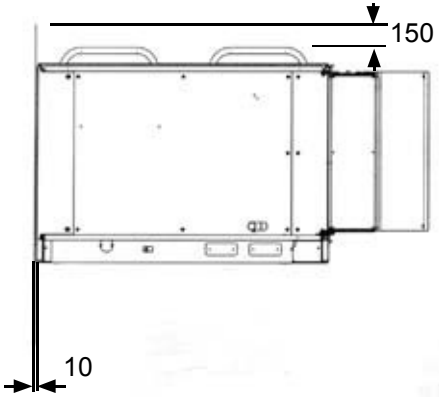

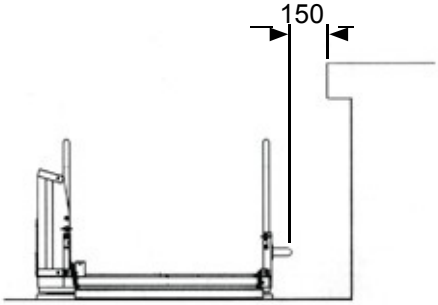

Die Vorderseite des Aufzugs muss parallel zur Fläche an der offenen Seite und nicht mehr als 10 mm davon entfernt stehen.
Die Fläche muss eine glatte harte Oberfläche, ohne horizontale Erhebungen oder Vertiefungen über 1,5 mmh sein.

Jedes bewegliche Teil des Lifts muss mindestens 150 mm von dem nächstgelegenen Hindernis (in jeder Position des Lifts) entfernt sein (z. B. der Abstand von den Griffen zu einem Überhang auf einer Seite des Aufzugs).

EINSTELLEN DER FÖRDERHÖHE

WICHTIG: Sicherstellen, dass die 30 A Sicherung am Ende der Abdeckung entfernt wird, bevor eine Höhenverstellung durchgeführt wird. Der Portable Lift kann so eingestellt werden, dass er in Höhen zwischen 80 mm und 1000 mm hält. Die nachfolgende Tabelle beschreibt den Verstellvorgang (nur mit Option „externe Höhenverstellung“ möglich):

	Lift in Betriebsposition bringen (s. S. 7)		Mit Hilfe der Bedienelemente gewünschte Höhe einstellen.
	Das Einstellwerkzeug besteht aus zwei Teilen: eine innere Welle mit T-Griff und eine äußere Hülse.		Werkzeug einführen. Hülse gut festhalten, Druck nach innen halten. TGriff **gegen Uhrzeiger** etw. halbe Drehung bewegen bis lose. Hülse **mit Uhrzeiger** drehen bis Anschlag fühlbar. Hülse festhalten und T-Griff **mit Uhrzeiger** drehen bis fest. Werkzeug heraus ziehen.
	Werkzeug in Öffnung in Abdeckung einführen. Hülse drehen bis Pin einrastet (leichter Widerstand beim Andrücken spürbar).		
	Hülse gut festhalten, Druck nach innen halten. TGriff **gegen Uhrzeiger** etw. eine halbe Drehung bewegen bis lose. Hülse **gegen Uhrzeiger** drehen bis Anschlag. Hülse festhalten und T-Griff **mit Uhrzeiger** drehen bis fest. Werkzeug heraus ziehen.		

EINSTELLEN DER FÖRDERHÖHE

Verwenden Sie die Bedienelemente am Powerpack, senken Sie den Lift auf die untere Ebene und heben Sie dann den Lift wieder an. Halten Sie den Taster gedrückt. Der Lift sollte auf der oberen Ebene in der gewünschten Höhe stehen bleiben.

Wenn der Lift nicht richtig anhält, wiederholen Sie den oben beschriebenen Vorgang. Auch um den Lift auf eine völlig neue Hubhöhe einzustellen, wiederholen Sie den Vorgang.

LIFT BEDIENUNG

Wenn der Benutzer auf die Hebebühne aufgefahren ist, sollten die Rollstuhlbremsen gesetzt werden. Um den Lift zu betätigen, halten Sie den Taster auf der Oberseite der Abdeckung gedrückt. Den Druck auf den Schalter halten, bis der Lift die obere oder untere Ebene erreicht.

Um in die entgegengesetzte Richtung zu fahren, lassen Sie den Schalter los, warten 2 Sekunden und drücken erneut. Wird der Schalter innerhalb von 2 Sekunden losgelassen und wieder gedrückt, setzt der Lift seine ursprüngliche Fahrtrichtung fort.

INSPEKTION & WARTUNG

Sofern die Bedienungsanleitung beachtet wird, wird der Lift viele Jahre störungsfrei arbeiten.

Abhängig von der Häufigkeit der Nutzung sollte diese Hebebühne mindestens alle 6 Monate gewartet werden. Dieser Service sollte von kompetenten Personen durchgeführt werden, die im Service und Reparatur des Produkts geschult sind.

Wenn eine Hebebühne in einer ungünstigen Umgebung installiert werden soll, müssen der Besteller und der Lieferant die erforderlichen Maßnahmen ermitteln, um sicherzustellen, dass ein sicherer Betrieb gewährleistet wird, einschließlich regelmäßiger Wartungsintervalle.

Hinweis: Ungünstige Umgebungen sind diejenigen, die den sicheren Betrieb beeinträchtigen könnten, beispielsweise Auswirkungen von Feuchtigkeit, Luftverschmutzung, Sonneneinstrahlung, Schwimmbadumgebung (dieses Produkt ist nicht für den Einsatz in chlorierten Umgebungen geeignet), extreme Temperaturen usw.

Bei Zweifeln an der Einsetzbarkeit des Lifts wenden Sie sich bitte an die Installationsfirma.

NOTVERFAHREN

a) Um die Batterie zu isolieren, ziehen Sie die Gummikappe vom Trennschalter ab und drehen den Schlüssel gegen den Uhrzeigersinn. Das Licht im Taster erlischt.

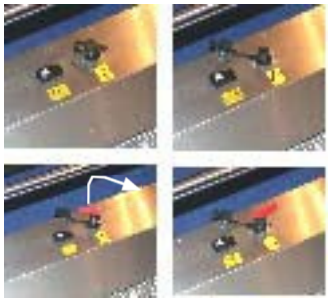

b) Für den Fall, dass der Lift auf halber Fahrt stehen bleibt, abgesenkt werden kann, kann er wie folgt abgesenkt werden: Entfernen der 30 A Sicherung am Ende der Abdeckkung, Öffnen des runden Deckels auf der Abeckung, ziehen der darunterliegenden roten Kordel. Denken Sie daran, die Sicherung wieder einzusetzen, und die Deckel anzuschrauben.

c) Um einen Lift abzusenken, der in seiner oberen Position fehlerhaft ist, ist es notwendig, zuerst die Batterie nach Auftreten des Fehlers gemäß Punkt a) zu trennen bevor das Notfallverfahren b) durchgeführt wird.

Stellen Sie sicher, dass sich weder Objekte noch Personen um oder unter der Hebebühne befinden, da die Sicherheitsfunktionen außer Kraft gesetzt sind.

FEHLERBEHEBUNG

Die untenstehende Tabelle soll helfen, alle Störungen des Liftbetriebs zu lösen. Wenn jedoch Ihr Lift nach Anwendung dieser Tabelle immer noch nicht ordnungsgemäß funktioniert, zögern Sie nicht, die Nummer auf der Rückseite dieser Broschüre zur weiteren Beratung anzurufen.

Lift Position	Problem	Ursache	Abhilfe
untere Ebene	Lift arbeitet nicht	Ladegerät funktioniert nicht	prüfen, ob LED am Ladegerät leuchtet
		Hindernis am vorderen Ende der Plattform	Hindernis entfernen
		Bolzen zur Transport-sicherung nicht entfernt	Bolzen zur Transport-sicherung entfernen
	Lift arbeitet, bleibt aber sofort wieder stehen	Auffahrrampe wird behindert	alle Hindernisse von Auffahrrampe entfernen
obere Ebene	Lift arbeitet nicht	Ladegerät funktioniert nicht	prüfen, ob LED am Ladegerät leuchtet
		Hindernis am vorderen Ende der Plattform	Hindernis entfernen
		Abschaltleiste unter Plattform ausgelöst	Hindernis unter Plattform entfernen
	Lift arbeitet, bleibt aber vor der untersten Ebene stehen	Abschaltleiste unter Plattform ausgelöst	Hindernis unter Plattform entfernen

SAFETY FEATURE CHECKS

Als Vorsichtsmaßnahme empfiehlt es sich, die Sicherheitsmerkmale wöchentlich zu überprüfen. Die Prüfungen sind wie folgt durchzuführen:

Plattform-Abschaltleiste - Mit dem Lift auf der oberen Ebene Plattform nach unten schicken und sobald er sich bewegt, die Plattform Abschaltleiste drücken; der Lift sollte sofort seine Fahrt stoppen.

Diese Tests können die Hilfe einer anderen Person erfordern:

Faltrampe und sentiver Rand - Mit dem Lift auf der unteren Ebene halten sie die Rampe niedergedrückt und senden Sie den Lift nach oben, der Lift sollte innerhalb von 300 mm stoppen. Ebenso das sensitive Blech am vorderen Rand des Lifts niederdrücken und prüfen, dass der Lift nicht mehr fährt.

Sperrbolzen - in Plattform einsetzten und prüfen, dass Lift nicht mehr fährt.

Schicken Sie den Lift nach unten und behindern Sie die Fahrt an der Unterseite der Plattform in jeder Ecke. Der Lift sollte stoppen und dann nach oben fahren (4 x)).

Alle diese Tests sollten mit einem unbesetzten Lift durchgeführt werden.

Wenn einer dieser Tests fehlschlägt, darf der Lift NICHT verwendet werden und es sollte Hilfe über die Telefonnummer auf der Rückseite dieses Handbuchs angefragt werden.

WARTUNGSHEFT

Bei der Wartung des Aufzugs sollte ein Eintrag in die folgende Tabelle vorgenommen werden:

Datum	Techniker	Firma	Kommentar

KONFORMITÄTSERKLÄRUNG

Lift Type: Portable Lift

Dieser Lift wurde von TERRY GROUP Ltd. hergestellt, die erklärt, dass dieser Lift alle relevanten Bestimmungen der folgenden Richtlinien erfüllt:

2004/108/EG	Richtlinien elektromagnetische Kompatibilität
2006/42/EG	Europäische Maschinenrichtlinien

Dieser Lift erfüllt auch alle relevanten Bestimmungen der folgenden Normen:

BSEN 12015:2004	Electromagnetic Compatibility. Product family standard for lifts, escalators and moving walks. Emission.
BSEN 12016:2004 +A1:2008	Electromagnetic Compatibility. Product family standard for lifts, escalators and moving walks. Immunity.
BS6440:2011	Powered lifting platforms for use by disabled persons

Bevollmächtigte Person zur Zusammenstellung technische Unterlagen: Greg Gnyp, Terry Group Ltd., Longridge Trading Estate, Knutsford, Cheshire, WA16 8PR

Diese Konformitätserklärung wurde erstellt durch die Terry Group Ltd., Longridge Trading Estate, Knutsford, Cheshire, WA16 8PR, im September 2011.

Die Konformität ist nur gewahrt, wenn das Installations-Testzertifikat von einem geschulten Techniker ausgefüllt und unterzeichnet wurde. Dieser bestätigt damit, dass er die neuesten Installationsanweisungen eingehalten hat.

TERRY GROUP Ltd.

P.Morrey (Geschäftsführer)

Technische Daten

Adresse des Herstellers:

Terry Group Ltd.
Unit 1 Longridge Trading Estate
Knutsford, Cheshire, England
WA16 8PR

Lift SerienNr. [ ] Jahr der Herstellung: [ ]

Maximum Nutzlast	250Kg
Maximum Hubhöhe	1000 mm
Stromversorgung	240V AC ~ 50/60 Hz
Steuerspannung	24V DC (Die Steuer- und Regelkreise werden durch Batterieen versorgt, die konstant geladen werden müssen.)
Stromverbrauch Hydraulikpumpe	600 W maximal
Hydrauliköl Grade	T22
Standards	konstruiert und hergestellt gemäß BS 6440

Wir sind ständig um eine Weiterentwicklung unserer Produukte bemüht und halten uns daher das Recht vor, die Spezifikation ohne vorherige Ankündigung zu ändern.

Für technische Hilfe wenden Sie sich bitte an folgende Telefonnummer:

Dieser Lift wurde hergestellt von:

Terry
total mobility solutions

Terry Group Ltd.
Longridge Trading Estate,
Knutsford, Cheshire, WA16 8PR

Tel: 0845 365 5366
Fax: 0845 365 5367
email: sales@terrylifts.co.uk
www.terrylifts.co.uk

Made in England

Ref: ED10500a