Terry
total lift solutions

BENUTZERHANDBUCH

Harmony-Heimlift Serie 2
Lift mit Deckendurchgang

Original-Anleitung

INHALTSVERZEICHNIS

Einleitung	**4**
Beschreibung	**5**
Was Sie beachten und vermeiden sollten	**6**
Steuerung und Bedienung	**8**
Rauchmelder (optional)	**10**
Notfallmaßnahmen	**12**
Fehlersuche	**14**
Wechseln der Rauchmelderbatterien	**16**
Wechseln der Rufstationbatterien	**17**
Sicherheitsfunktionsprüfung	**18**
Lift-Demontage/Sichere Schadstoffentsorgung	**19**
Wartungsprotokoll	**20**
Konformitätserklärung	**21**
Technische Daten	**22**

EINLEITUNG

Vielen Dank, dass Sie sich für den Harmony-Lift entschieden haben. Dieser Lift wurde in Großbritannien hergestellt und basiert auf der neuesten Technologie der Terry Group Ltd. Wir möchten Ihnen helfen, Ihren Harmony-Lift optimal zu nutzen und haben zu diesem Zweck dieses Betriebs- und Wartungshandbuch erstellt. Wir hoffen, dass es Ihnen von Nutzen sein wird.

Falls Sie Fragen zur täglichen Nutzung des Lifts haben, steht Ihnen unser technischer Kundendienst gerne telefonisch zur Verfügung.

Wir hoffen, dass Ihnen unser Produkt über viele Jahre Freude bereite wird.

Peter Morrey
Geschäftsführer

BESCHREIBUNG

Harmony Homelift „N“ ist ein Etagenlift, der speziell für den Transport von Personen mit eingeschränkter Mobilität zwischen festen Etagen in Privathaushalten entwickelt wurde.

Die zulässige Nutzlast ist für eine Person mit oder ohne Rollstuhl ausgelegt. Der Lift ist nicht für den Transport von Gegenständen vorgesehen.

Der Lift wurde ohne Aufzugschacht konstruiert und ist mit einem sich automatisch schließenden Deckenverschluss ausgestattet, welcher die Decke sicher verschließt, wenn der Lift in der unteren Etage abgestellt wird.

Für die Kommunikation im Notfall kann optional ein Telefon in der Liftkabine installiert werden.

Die Auskleidung der Deckenöffnung und die Bodenplatte der Liftkabine sind in der Standardausführung für eine halbe Stunde feuerfest.

Die Paneele der Liftkabine bestehen aus pulverbeschichtetem Edelstahl, der sich leicht mit normalen Haushaltsreinigern reinigen lässt. Die Polster bestehen aus PVC und können auf die gleiche Weise gereinigt werden.

Ihr Lift ist mit einem Rauchmeldesystem ausgestattet, das die Anforderungen der britischen Norm BS5900 2012 Abschnitt 9.13 „Behaviour of homelift in the event of fire“ (Verhalten des Heimlifts im Brandfall) erfüllt.

WAS SIE BEACHTEN UND VERMEIDEN SOLLTEN

- Schalten Sie niemals die Stromversorgung des Lifts ab, auch wenn Sie Ihre Wohnung verlassen. Die Liftschaltkreise werden durch eine Batterie gespeist, die unter konstanter Ladung stehen muss.

- Der Lift sollte immer auf die untere Etage gefahren werden, wenn Sie ihn nicht benutzen. Wenn der Lift über einen längeren Zeitraum in der oberen Etage stehengelassen wird, stellt er je nach Bedingungen gelegentlich seine Höhe selbst ein. Der Lift muss in der unteren Etage abgestellt werden, wenn die Netzstromversorgung abgeschaltet wird.

- Falls Ihr Lift mit einer manuellen Tür ausgestattet ist, muss diese nach jedem Gebrauch geschlossen werden. Automatiktüren sind selbstschließend und dürfen nicht gezogen oder geschoben werden.
- Lassen Sie Kinder niemals in oder unter dem Lift oder in der Nähe des Lifts spielen. Wenn Kinder im Haus sind, sperren Sie den Lift mit der optionalen Fernbedienung (siehe Seite 8).
- Halten Sie den Bereich unter dem Lift frei von Gegenständen. Die Unterseite der Bodenplatte ist mit Sensoren ausgestattet, die den Lift automatisch anhalten, wenn dieser ein Objekt berührt (siehe Abb. 1).
- Bewahren Sie den Notentriegelungsschlüssel für die Tür und die Fernbedienung immer im Lift oder an einem sicheren Ort neben dem Lift auf.
- Stellen Sie keine Objekte auf den Deckenverschluss und stehen Sie nicht darauf, wenn der Lift in Betrieb ist. Achten Sie soweit wie möglich darauf, dass sich keine Personen (insbesondere Kinder) in der Nähe des Deckenverschlusses befinden, wenn der Lift betrieben wird. Hierdurch soll sichergestellt werden, dass während des Betriebs keine Personen von oben in die Liftkabine fallen können. Der Deckenverschluss ist mit Sensoren ausgestattet, die den Lift automatisch stoppen, wenn er versperrt wird (siehe Abb. 1).
- Dieser Lift darf nur für den Transport von Personen mit eingeschränkter Mobilität zwischen festen Etagen verwendet werden.
- Lehnen Sie sich nicht über die Seiten der Liftkabine oder die Tür nach außen. Die Seiten und die Tür sind mit Sicherheitsabschaltleisten

ausgestattet, die den Lift stoppen, wenn sie aktiviert werden.

- Behandeln Sie Ihren Lift immer mit der bei elektrischen und mechanischen Anlagen gebotenen Achtsamkeit.
- Rollstuhlbenutzer sollten die Bremsen ihres Rollstuhls anziehen. Allen anderen Benutzern wird empfohlen, während der Bewegung des Lifts den Sitz zu benutzen. Benutzen Sie den Lift nur im Sitzen.
- Sicherheitskomponenten dürfen nur von einem qualifizierten Techniker eingestellt und zurückgesetzt werden.

Seien Sie vorsichtig, wenn Sie die Liftkabine rückwärts verlassen

Das folgende Diagramm (Abb. 1) zeigt die Position aller Sensoren des Lifts. Diese Sensoren dienen dazu, Personen- oder Sachschäden zu verhindern, wenn die Bewegung der Liftkabine blockiert wird.

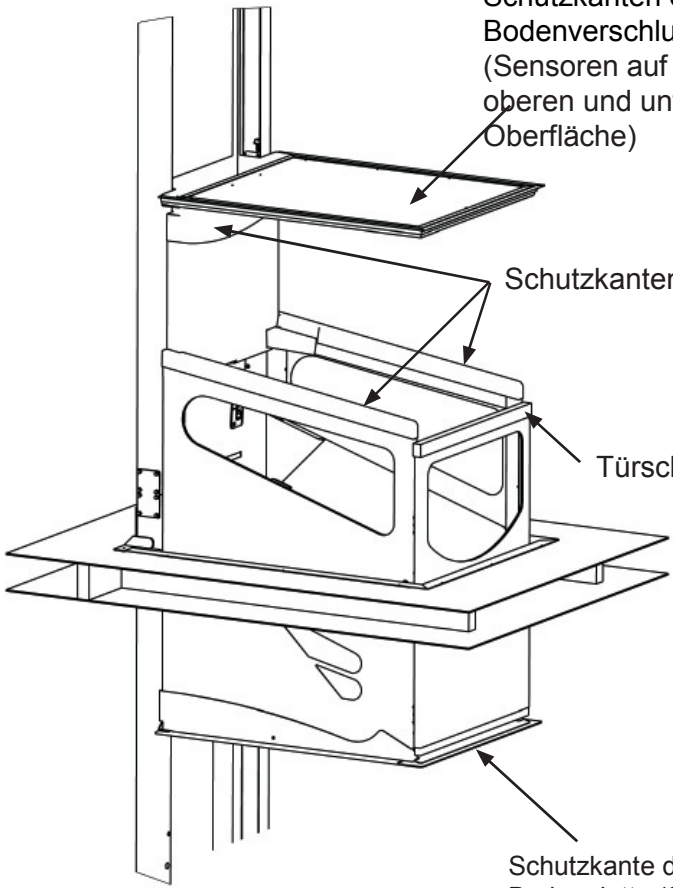

Harmony Lift auf halbem Weg durch die Öffnung

Abb. 1

STEUERUNG UND BEDIENUNG

Je eine Rufstation ist auf jeder Etage installiert (siehe Abb. 2). Darüber hinaus ist die Liftkabine mit einer Bedienungsstation ausgestattet. Der Lift kann mit Hilfe der optionalen

Fernbedienung isoliert werden. Wenn der Lift abgeschaltet wird, kann keine der Bedienstationen benutzt werden. Die Ruf- und Bedienstationen können nur über die Fernbedienung aktiviert werden.

Wenn der Lift aktiviert wird, leuchten die farbigen Anzeigelampen in der Liftkabine auf. Die Lampen in der Liftkabine werden automatisch eingeschaltet, wenn eine Ruf- oder Bedientaste gedrückt wird, und erlöschen automatisch nach einigen Minuten.

Wenn der Lift gestoppt wird, kann er erst nach 3 Sekunden neu gestartet werden.

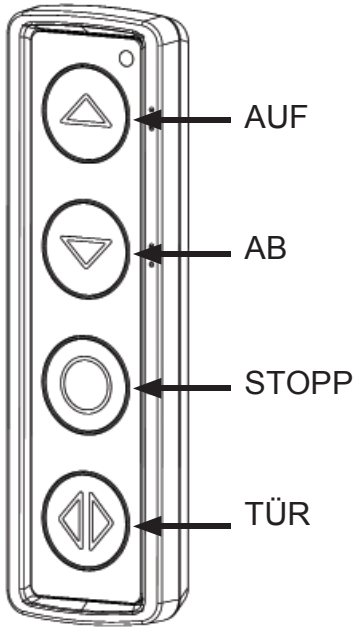

Wandmontierte Rufstation

Optionale Fernbedienung zum Abschalten des Lifts

Abb. 2

Rollstuhlbenutzer sollten die Bremsen ihres Rollstuhls anziehen. Allen anderen Benutzern wird empfohlen, während der Bewegung des Lifts den Sitz zu benutzen.

Allgemeine Bedienung

Rufen Sie den Lift, indem Sie die AUFWÄRTS- oder ABWÄRTS-

Taste an einer Rufstation drücken, und warten Sie, bis der Lift anhält. Die Tür öffnet sich automatisch. Betreten Sie den Lift, drücken Sie die Türtaste und lassen Sie sie wieder los, um den Lift zu schließen. Drücken Sie anschließend die AUFWÄRTS- oder ABWÄRTS-Taste der Bedienstation und lassen Sie sie wieder los. Der Lift fährt nun ohne Unterbrechung bis zur nächsten Etage. Falls der Lift sich nicht bewegt, vergewissern Sie sich, dass die Tür richtig geschlossen ist und versuchen Sie es erneut. Schließen Sie nach dem Benutzen des Lifts immer die Tür, indem Sie die TÜR-Taste an der wandmontierten Rufstation drücken. Der Lift sollte bei Nichtgebrauch immer auf die untere Etage gefahren werden.

Falls die normale Steuerung nicht funktioniert, finden Sie die Notsteuerung unter der Klappe auf halber Höhe an der Kabinenrückseite. Grün steht für „AUFWÄRTS“, Rot für „STOPP“, Schwarz für „ABWÄRTS“ und Weiß für „TÜR“. Siehe Abb. 3

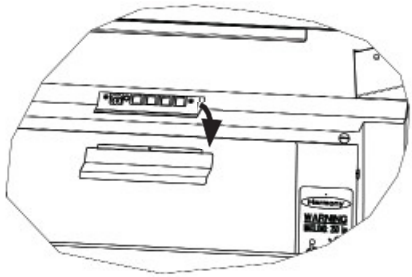

Abb. 3

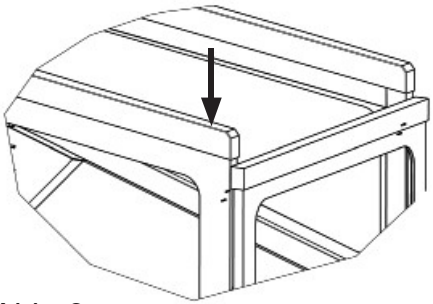

Abb. 3a

Außerhalb der Liftkabine kann die Tür im Notfall durch Druck auf das vordere Ende der seitlichen Schutzkante an der Ecke, an der sich das Türschloss befindet, geöffnet werden (siehe Abb. 3a).

RAUCHMELDER (optional)

Ihr Lift ist mit einem Rauchmeldersystem ausgestattet. Das System erfüllt die Anforderungen der britischen Norm BS5900 2012 Abschnitt 9.13 „Behaviour of homelift in the event of fire“ (Verhalten von Heimliften im Brandfall).
Das System verwendet je einen Rauchmelder auf der oberen und unteren Etage, die kabellos mit der Hauptschalttafel des Lifts verbunden sind (siehe Abbildung unten).

Der Rauchmelder besteht aus zwei Komponenten. Der Rauchmelder selbst (OBERER TEIL) enthält eine eingebaute Batterie mit einer Lebensdauer von 10 Jahren. Die Batterie kann nicht ausgetauscht werden.

Der zweite Teil (BASISEINHEIT) besteht aus dem Funksender/-empfänger. Der Spannungspegel der Batterien wird überwacht. Im Fall einer niedrigen Batterieleistung ertönt ein akustisches Signal (siehe Fehlersuche, Seite 14). Wenn die Batterie nicht ausgetauscht wird, wird der Lift außer Betrieb gesetzt.

Betrieb des Funkrauchmelders

Der in einem Harmony-Lift installierte Rauchmelder deaktiviert den Lift sicher, sobald der Alarm ausgelöst wurde.
Die Tür funktioniert auch nach der Deaktivierung noch normal.

Wenn der Lift auf einer Etage steht:

Im Fall einer Rauchentwicklung wird der Alarm ausgelöst. Nach einem bestimmten Zeitraum werden alle mit dem System verbundenen Rauchmelder ausgelöst und der Lift wird deaktiviert.

Wenn der Lift sich zwischen zwei Etagen befindet:

Im Fall einer Rauchentwicklung wird der Alarm ausgelöst. Nach einem bestimmten Zeitraum werden alle mit dem System verbundenen Rauchmelder ausgelöst.
Der Lift fährt weiter zu der gewünschten Etage und die Fahrtrichtung des Lifts kann geändert werden (bis der Lift die entsprechende Etage erreicht hat). Sobald der Lift die gewünschte Etage erreicht hat, wird er deaktiviert.

Reaktivierung des Lifts

Der Lift wird automatisch reaktiviert, sobald der Rauchmelder keinen Rauch mehr erkennt und nach Ablauf eines Zeitraums von zwei Minuten.

Stummschalten des Rauchmelders

In beiden Fällen kann jeder einzelne Rauchmelder stummgeschaltet werden. Die *fernausgelösten* Rauchmelder können durch Drücken der STOPP- und TÜR-Taste an einem der Lift-Handgeräte stummgeschaltet werden. *Durch Rauch ausgelöster* Alarm kann durch Drücken der Stummschalttaste an dem Rauchmelder selbst stummgeschaltet werden. Hierdurch wird das akustische Signal für vier Minuten unterdrückt. Im Fall der Stummschaltung wird der Lift automatisch nach zwei Minuten reaktiviert. Falls die Rauchquelle nicht beseitigt wurde, ertönt das akustische Rauchmeldersignal erneut und der Lift wird deaktiviert.

NOTFALLMASSNAHMEN

Falls die Netzstromversorgung während der Fahrt der Liftkabine ausfällt, ermöglicht das batteriegestützte Steuerungssystem des Harmony-Lifts den normalen Betrieb in Abwärtsrichtung ohne Verlust der Sicherheitsfunktionen. Dies ermöglicht es dem Benutzer, die Liftkabine normal auf der unteren Etage zu verlassen.

Manuelles Absenken im Notfall

WICHTIG:
Während des manuellen Absenkens im Notfall funktionieren die normalen Sicherheitsfunktionen nicht. Der Lift hält daher nicht an, wenn sich eine Person, ein Haustier oder ein Gegenstand unter dem Lift befindet.

- Das Absenkverfahren muss genau eingehalten werden, weil die normalen Sicherheitsfunktionen während des manuellen Absenkens deaktiviert sind.
- Das Notfall-Absenkverfahren darf nicht angewendet werden, wenn sich der Lift vollständig in der oberen Etage befindet oder keine Person darin eingeschlossen ist.
- Das Notfall-Absenkverfahren darf niemals ohne Anwesenheit eines Technikers als normale Abwärtsfunktion verwendet werden.

BITTE BEACHTEN SIE:
Falls der Lift sich vollständig auf der oberen Etage befindet und eine Person in der Liftkabine eingeschlossen ist, lesen Sie bitte den Abschnitt „Notentriegelung“ (siehe Seite 13).

Falls der Lift auf halbem Weg anhält und der Benutzer ihn nicht nach oben oder unten fahren kann, darf der Lift **nur** über das Notventil abgesenkt werden, wenn:

- sich eine zweite Person (B) im Liftbereich auf der unteren Ebene aufhält, um sicherzustellen, dass der Bereich unter dem Lift während des Absenkens durch die erste Person (A) frei ist.
- ODER wenn die Person, die den Lift absenkt, Einblick in den Bereich unter dem Lift hat.

Person A

- Vergewissern Sie sich, dass die Tür vollständig geschlossen ist.
- Schalten Sie die Netzstromversorgung des Lifts aus.
- Finden Sie das Hydraulikantriebssystem, das sich normalerweise

außerhalb des Hauses befindet (siehe Abb. 4).

- Drehen Sie die kleine Metallabdeckplatte auf der Vorderseite des Gehäuses, um die Zugangsöffnung freizulegen (siehe Abb. 4).
- Ziehen Sie kontinuierlich an der roten Kordel in der Zugangsöffnung, um den Lift langsam abzusenken.
- Lassen Sie die Taste nach 5 Sekunden los und lassen Sie durch Person B prüfen, ob die Falltür der Liftkabine folgt. Falls ja, senken Sie die Liftkabine weiter ab.
- Schalten Sie die Netzstromversorgung wieder ein, sobald der Lift die untere Etage erreicht hat.
-

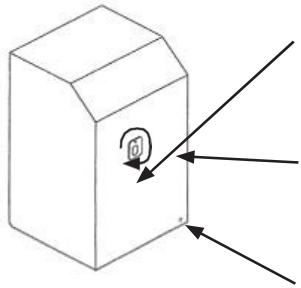

Entfernen Sie die Schraube mit dem bei der Installation zur Verfügung gestellten Schraubenzieher.

Drehen Sie diese Metallplatte zur Seite, um Zugang zur Absenkkordel hinter der Platte zu erhalten.

Zeigt die Netzstromversorgung des Lifts an (üblicherweise „Ein“ / Rot).

Abb. 4

Person B

Person B bleibt im Haus in der Nähe des Lifts und kommuniziert mit Person A, um das sichere Absenken des Lifts zu gewährleisten.

- Person B vergewissert sich, dass keine Gegenstände, Personen oder Haustiere den Fahrweg des Lifts versperren.
- Person B vergewissert sich, dass die Falltür dem Lift nach dem Absenken folgt und den Boden vollständig verschließt, um zu verhindern, dass Personen durch die Öffnung fallen.

Notentriegelung

WARNUNG: STURZGEFAHR – Die Notentriegelung darf nur vorgenommen werden, wenn sich der Lift auf der oberen oder

unteren Ausstiegsebene befindet.

Die Tür der Liftkabine öffnet sich nur, wenn sich der Lift in einem Abstand von maximal 25 mm zu der angefahrenen Etage befindet. Falls die Tür aus irgendeinem Grund nicht geöffnet werden kann, kann die Türverriegelung folgendermaßen von innen umgangen werden:

- Entfernen Sie die schwarze Gummischeibe neben der Tür.
- Stecken Sie den schwarzen Notentriegelungsschlüssel in das quadratische Loch hinter der Gummischeibe.
- Drehen Sie den Schlüssel, um den Mechanismus freizugeben.

Hierdurch sollte der Riegel gelöst werden. Die Tür kann auf die gleiche Weise von außen geöffnet werden.

- Die elektrisch betriebene Tür des Rollstuhl-Modells kann manuell geöffnet oder geschlossen werden. Hierdurch wird die Tür von dem Mechanismus getrennt und muss manuell zurückgesetzt werden. Die Tür wird folgendermaßen zurückgesetzt: Schließen Sie die Tür schnellstmöglich manuell.
- Drücken Sie die Tür-Taste und lassen Sie sie wieder los.
- Bewegen Sie die Tür vor und zurück, bis Sie ein Klick-Geräusch hören.
- Drücken Sie die Tür-Taste erneut und lassen Sie sie wieder los.

Die Tür sollte jetzt wieder normal funktionieren. Falls nicht, wiederholen Sie die vorgenannten Schritte.

FEHLERSUCHE

Die wahrscheinlichsten Ursachen für eine Funktionsstörung Ihres Lifts sind:

- Keine Stromversorgung.
- Die Tür wurde nicht vollständig geschlossen.
- Der Fahrweg der Liftkabine oder des Bodenverschlusses wird blockiert, sodass einer oder mehrere der Sensoren an den Schutzkanten (siehe Abb. 1) ausgelöst wird/werden und die Bewegung in die entsprechende Richtung stoppt/stoppen.

Um Sie bei der Ermittlung der Ursache zu unterstützen, ist die Liftkabine mit einem einfachen System farbiger Anzeigeleuchten – eine rote, eine gelbe und zwei grüne Leuchten (siehe Abb. 5) – ausgestattet.

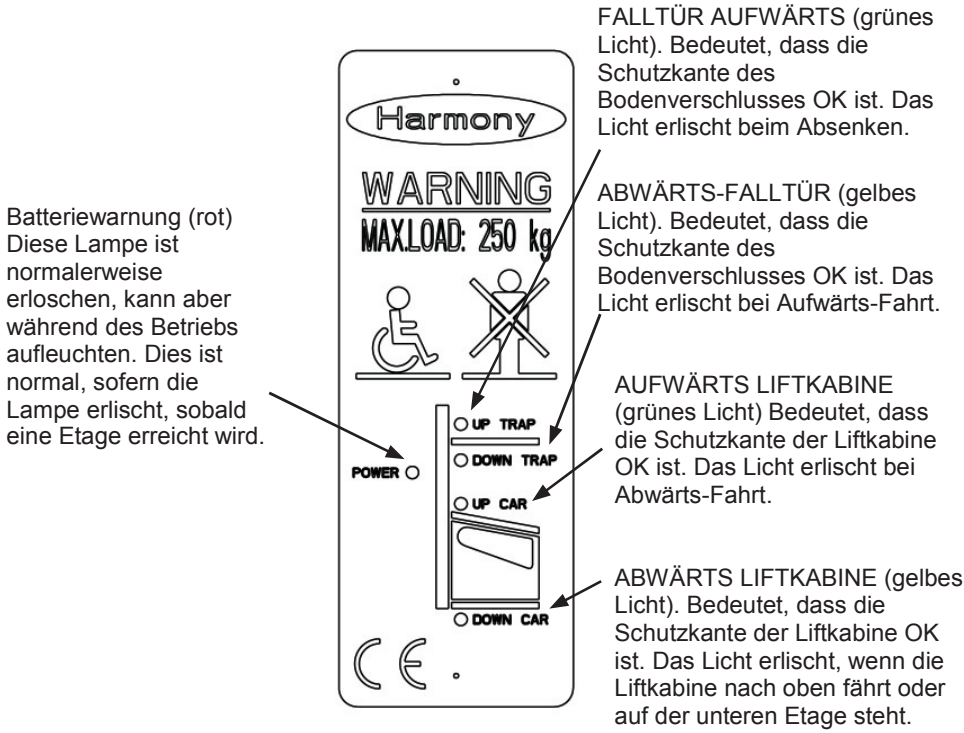

Abb. 5

Lift-Funktionsstörung

Fehler	Anzeige	Ursache	Lösung
Der Lift funktioniert nicht.	Keine rote LED an der Batterieabdeckung.	Keine Netzstrom-versorgung des Lifts	Prüfen Sie, ob der Netzanschluss eingeschaltet ist und setzen Sie RCD/Spur bei Bedarf zurück.
Der Lift fährt in keine Richtung.	Kein Licht am Liftkabinenpaneel.	Tür nicht geschlossen oder Fernbedienung aus.	Drücken Sie die Tür-Taste oder die Taste auf der Fernbedienung.
		Leere Batterien in Rauchmeldern.	Tauschen Sie die Rauchmelder-batterien aus.
Der Lift fährt nicht nach oben.	Grüne Leuchte am Liftkabinenpaneel erloschen.	Die Schutzkante der Liftkabine ist blockiert.	Beseitigen Sie das Hindernis oder geben Sie die Schutzkante frei.
	Beide grünen Leuchten am Liftkabinenpaneel erloschen.	Der Bodenverschluss ist auf der oberen Seite blockiert.	Entfernen Sie das Hindernis von der Oberseite.
Der Lift fährt nicht nach unten.	Eine gelbe Leuchte am Liftkabinen-paneel erloschen.	Die Bodenplatte der Liftkabine ist blockiert.	Entfernen Sie das Hindernis unter der Bodenplatte.
	Beide gelbe Leuchten am Liftkabinenpaneel erloschen.	Die Unterseite des Bodenverschlusses ist blockiert.	Entfernen Sie das Hindernis von der Unterseite.
Die Automatiktür schließt nicht vollständig.	Kann leicht von Hand bewegt werden.	Die Tür hat sich von dem Antriebsmecha-nismus gelöst.	Siehe Seite 13 & 14 Person B, Notentriegelung

Funktionsstörung des Rauchmelders

Anzeige	Ursache	Lösung
Das Alarmsignal ertönt zweimal alle 45 Sekunden.	Funktionsstörung.	Rufen Sie einen Techniker.
Der Alarm ertönt nicht, wenn die Testtaste gedrückt wird.	Funktionsstörung.	Rufen Sie einen Techniker.
Die Funktionsleuchte ist dauerhaft an oder aus (d. h. sie blinkt nicht ca. alle 45 Sekunden, wenn der Rauchmelder keinen Alarm ausgelöst hat).	Funktionsstörung.	Rufen Sie einen Techniker.

Batteriewarnung

Anzeige	Ursache	Lösung
Einzelner kurzer Piepton an der Liftkabine alle 2 Minuten.	Die Handgerät-Batterie ist leer.	Tauschen Sie die CR2450-Batterien im Handgerät aus.
Doppelter kurzer Piepton an der Liftkabine alle 2 Minuten.	Die Rauchmelder-batteriekapazität ist niedrig.	Tauschen Sie die AA-Batterien im Rauchmelder aus.
Doppelter langer Piepton an der Liftkabine alle 2 Minuten.	Die Rauchmelder-batteriekapazität ist gefährlich niedrig.	Tauschen Sie die AA-Batterien im Rauchmelder aus.
Der Lift fährt in keine Richtung.	Die Rauchmelder-batterien sind leer.	Tauschen Sie die AA-Batterien im Rauchmelder aus.

WECHSEL DER RAUCHMELDERBATTERIEN

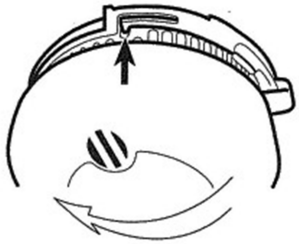

1. Drücken Sie zum Wechseln der Batterien diesen Teil der Rauchmelder-Basiseinheit mit einem kleinen Werkzeug nach oben und drehen Sie den Rauchmelder im Uhrzeigersinn.

2. Schrauben Sie die Sockelplatte des Rauchmelders von dem Gehäuse ab.

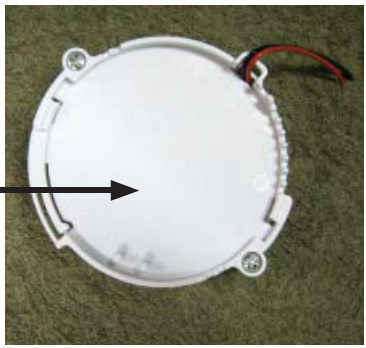

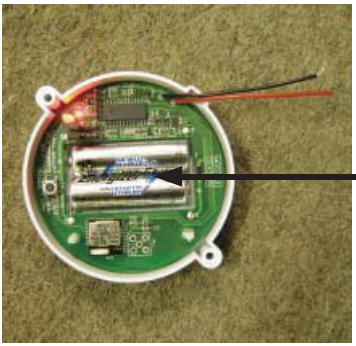

3. Legen Sie zwei Lithium-AA-Batterien in den Platinen-Batteriehalter, wie in der Abbildung gezeigt.

WECHSEL DER RUFSTATION-BATTERIEN

Für dieses Gerät sind CR2450-Batterien (mindestens 550 mAh) zugelassen.

WICHTIG:

- Alle drei Batterien müssen durch neue Batterien desselben Typs, Herstellers und Alters ersetzt und gleichzeitig und mit der korrekten Polarität eingesetzt werden.

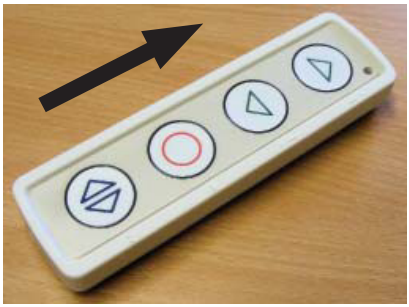

1. Schieben Sie das Gehäuse nach oben, um die Rufstation von der Wand zu nehmen.

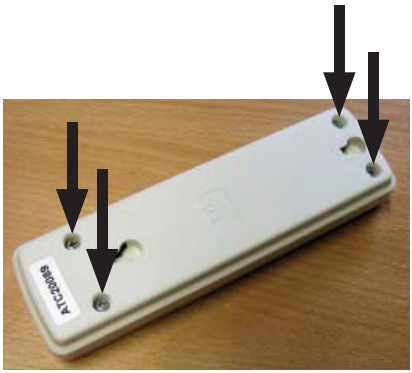

2. Entfernen Sie die vier Schrauben auf der Rückseite mit einem Pozidriv-Schraubenzieher.

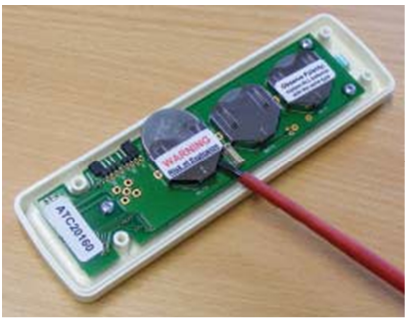

3. Drücken Sie die Batterie mit einem Schraubenzieher leicht nach oben und ziehen Sie sie mit den Fingern heraus.
4.

SICHERHEITSFUNKTIONS-PRÜFUNGEN

WIR EMPFEHLEN IHNEN, ALS VORSICHTSMASSNAHME DIE INTEGRIERTEN SICHERHEITSFUNKTIONEN DES HARMONY-ETAGENLIFTS REGELMÄSSIG WIE FOLGT ZU PRÜFEN:-

(siehe Abb.1)

1 SEITEN DER LIFTKABINE UND OBERE SCHUTZKANTE DER TÜR

Wenn der Lift auf der unteren Etage steht, drücken Sie die AUFWÄRTS-Taste an der Wandstation. Sobald der Lift nach oben fährt, drücken Sie von oben auf die seitliche obere Oberfläche der Liftkabine. Der Lift sollte jetzt stoppen.

Senken Sie den Lift auf die untere Etage ab und wiederholen Sie den Test mit der anderen Seite und der Tür der Liftkabine.

2 UNTERBODEN-SCHUTZBLECH DER LIFTKABINE

Fahren Sie den Lift ungefähr auf Augenhöhe und drücken Sie die ABWÄRTS-Taste an der Rufstation. Wenn der Lift nach unten fährt, drücken Sie nach oben gegen das Schutzblech der Liftkabine. Der Lift sollte daraufhin stoppen.

Fahren Sie den Lift wieder nach oben und wiederholen Sie den Test nach Möglichkeit auf der anderen Seite des Lifts.

WÄHREND DIESER TESTS DÜRFEN SICH KEINE PERSONEN IN DEM LIFT AUFHALTEN

Falls einer der vorgenannten Tests fehlschlägt, DARF der Lift NICHT benutzt werden. Wenden Sie sich in diesem Fall an Terry Group Ltd oder Ihren Händler.

Instandhaltung und Wartung

Dieser Lift muss mindestens alle 12 Monate gewartet werden. Die Wartung muss von in der Instandhaltung und Wartung dieses Produkt geschultem, qualifiziertem Personal durchgeführt werden.

Lift-Demontage / Sichere Schadstoffentsorgung

Dieser Lift darf nur von einem Fachtechniker demontiert werden, der umfassend in der Installation dieses Lifts ausgebildet wurde und qualifiziert ist, den Lift sicher vom Netzanschluss zu trennen.

Batterien & Leiterplatten (PCB)

Die Batterien und PCB in diesem Produkt dürfen zum Ende ihrer Nutzungsdauer nicht im normalen Haushaltsmüll entsorgt werden. Batterien, die mit den chemischen Symbolen Hg, Cd oder Pb gekennzeichnet sind, enthalten Quecksilber, Cadmium oder Blei über die Grenzwerte gemäß der EG-Richtlinie 2006/66 hinaus. Batterien, die nicht fachgerecht entsorgt werden, können die Gesundheit oder die Umwelt schädigen.

Batterien und PCB, die für diesen Lift nicht mehr benötigt werden, können zur sicheren Entsorgung an eine offizielle Sammelstelle oder an Terry Group Ltd zurückgegeben werden.

Öl

Öl aus diesem Lift muss durch ein autorisiertes Entsorgungsunternehmen oder über eine autorisierte Annahmestelle entsorgt werden.

WARTUNGSPROTOKOLL

Jede Wartung des Lifts ist in der folgenden Tabelle zu vermerken.

Datum	Techniker	Firma	Bemerkungen

KONFORMITÄTSERKLÄRUNG

Lift-Typ: Harmony-Lift

Dieser Lift wurde von TERRY GROUP Ltd. hergestellt. Der Hersteller erklärt, dass dieser Lift alle Bestimmungen der folgenden Richtlinien erfüllt:

2004/108/EG	Richtlinie über elektromagnetische Verträglichkeit
2006/42/EC	Maschinen-Richtlinie

Darüber hinaus erfüllt der Lift alle relevanten Bestimmungen der folgenden Normen:

BSEN 12015:2004	Elektromagnetische Verträglichkeit. Produktfamiliennorm für Aufzüge, Rolltreppen und Fahrsteige. Emission.
BSEN 12016:2004 +A1:2008	Elektromagnetische Verträglichkeit. Produktfamiliennorm für Aufzüge, Rolltreppen und Fahrsteige. Immunität.
BS5900:2012	Motorisierte Heimlifte mit teilweise geschlossener Liftkabine und ohne Aufzugschacht-Spezifikation.

Zur Erstellung des technischen Datenblatts autorisierte Person:

Greg Gnyp, Terry Group Ltd., Longridge Trading Est, Knutsford, Cheshire, WA16 8PR.

EG-Prüfung ausgeführt durch: Bureau Veritas UK Ltd., Parklands, Wilmslow Road, Didsbury, Manchester, M20 2RE.

Aktenzeichen der Zertifizierungsstelle: 0041

EG-Prüfzertifikat-Nummer: CE-0041-MD-TER001-10-GBR

Diese Erklärung wurde am 26. April 2012 von der Terry Group Ltd., Longridge Trading Estate, Knutsford, Cheshire, WA16 8PR ausgestellt.

Diese Konformität ist nur gültig, wenn das Installationsprüfzertifikat ausgefüllt und von einem zur Installation dieses Produkts entsprechend der aktuellen Installationsanleitung qualifizierten Lifttechniker unterzeichnet wurde.

TERRY GROUP Ltd.

P.Morrey (Geschäftsführer)

LIFT-SPEZIFIKATIONEN

Adresse des Herstellers:-
Terry Group Ltd.,
Unit 1 Longridge Trading
Estate,
Knutsford,
Cheshire,
England,
WA16 8PR.

Lift-Seriennr.:	Herstellungsjahr:
Zulässige Nutzlast:	Harmony S & W = 280 kg Harmony L & LW = 250 kg
Maximaler Fahrweg:	3,6 Meter
Betriebszyklus:	10 Zyklen pro Stunde mit maximaler Last
Durchschnittlicher Geräuschpegel:	65 dB
Netzanschluss:	Eigener 240V ~ 50/60 Hz Ein-Phasen-Stromanschluss
Steuerspannung:	12V DCStromverbrauch der
Hydraulikpumpe:	1200 W maximal
Hydraulikölsorte:	T22
Hydraulikpumpengehäuse:	IP54
Konstruiert und hergestellt gemäß:	BS5900:2012
Brandschutzklasse:	1/2 Stunde Feuersicherheit der Deckenöffnung, Exova Warrington Fire Research Bewertung Nr. 320925

Platz für eigene Notizen:

Telefonnummer für technische,
Verkaufs- oder Service-Anfragen:

Dieser Harmony-Lift wurde hergestellt von:

Terry Group Ltd.
Longridge Trading Estate,
Knutsford, Cheshire, WA16 8PR.

t: 0345 365 5366
e: sales@terrylifts.co.uk
w: www.terrylifts.co.uk

Ref: ED00052I